FIG 4　アクスル　AXLE

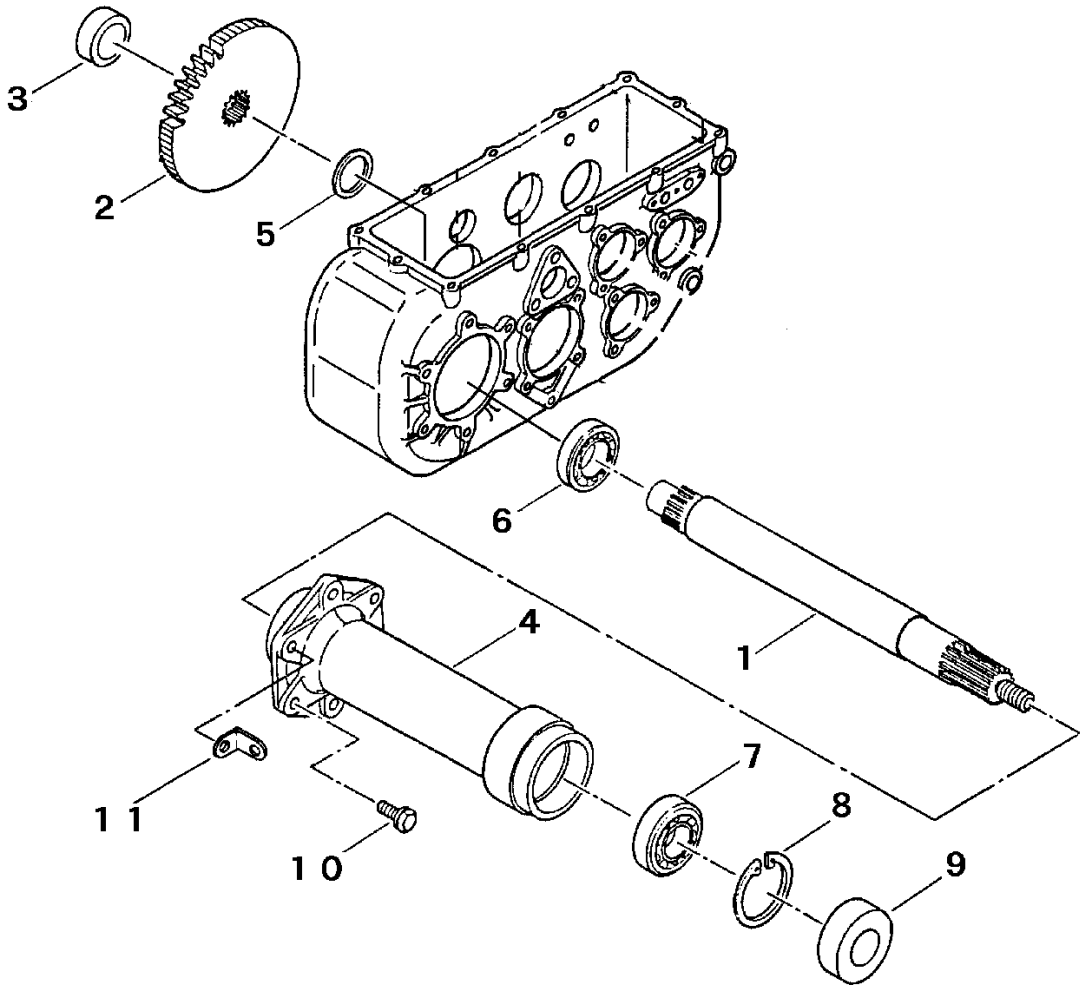

見出 NO.	部品番号 PART NO.	部品名称	PART NAME	個数 Q'ty	型　寸 DESCRIPTION	適用号機 FROM ～ UP TO SERIAL NO.	備考 REMARKS
1	7301 2401 000	ホイルシャフト	SHAFT	2			
2	7309 2407 000	ギヤ38	GEAR	2		NO.95-2791～(ﾐｯｼｮﾝ号機)	
2	7309 2405 000	ギヤ39	GEAR	2		～NO.95-2790(ﾐｯｼｮﾝ号機)	
3	7301 2404 000	ディスタンスピースD	PIPE	1			
4	7301 2405 000	アクスルパイプ	PIPE	2			
5	7301 2407 000	シムC	SIM	2			
6	0750 0060 060	ベアリング	BEARING	2	6006		
7	0750 0062 060	ベアリング	BEARING	2	6206		
8	0741 0006 200	Cリング	RING snap	2	H62		
9	7301 2408 000	デイスイシール	SEAL	2	MUD 30×62×27		
10	K810 0108 025	Fボルト	BOLT	12	M8×25		
11	3606 3013 000	バネカケ	PLATE	2			

NO. 2 のギヤは、左右セット交換にて新旧部品の互換性があります。