ＦＩＧ　４　　アクスルシャフト　ＳＨＡＦＴ

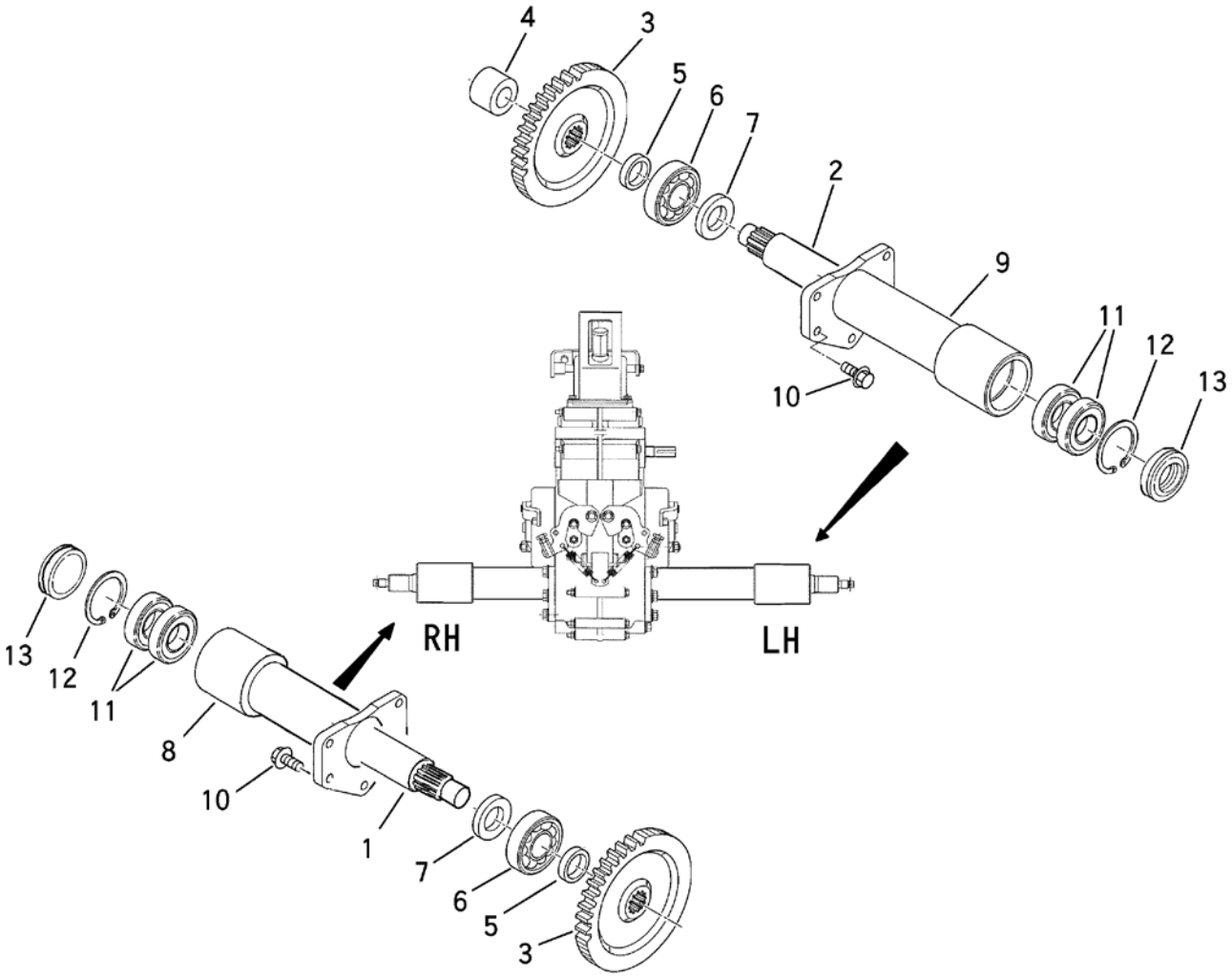


| 見出 | 部品番号 | 部品名称 | | 個数 | 型　　寸 | 適　用　号　機 | 備　　考 |
|---|---|---|---|---|---|---|---|
| NO. | PART NO. | | PART NAME | Q'ty | DESCRIPTION | FROM ～ UP TO SERIAL NO. | REMARKS |
| 1 | 7305 2402 001 | ホイルシャフト | ＳＨＡＦＴ | 1 | L=426.5 | | |
| 2 | 7305 2403 000 | ホイルシャフト | ＳＨＡＦＴ | 1 | L=476.5 | | |
| 3 | 7305 2406 001 | ホイルギヤ | ＧＥＡＲ | 2 | | | |
| 4 | 7305 2407 000 | ディスタンスピース Ｄ | ＣＯＬＬＡＲ | 1 | | | |
| 5 | 7305 2408 001 | ディスタンスピース Ｅ | ＣＯＬＬＡＲ | 2 | | | |
| 6 | 0750 0062 070 | ベアリング | ＢＥＡＲＩＮＧ | 2 | 6207 | | |
| 7 | 0840 1035 508 | オイルシール | ＳＥＡＬ | 2 | UE35508 | | |
| 8 | 7305 2412 000 | アクスルパイプ | ＰＩＰＥ | 1 | L=260 | | |
| 9 | 7305 2413 000 | アクスルパイプ | ＰＩＰＥ | 1 | L=310 | | |
| 10 | K812 0612 030 | Ｆボルト | ＢＯＬＴ | 10 | M12×30 2410 | | |
| 11 | 0750 0560 074 | ベアリング | ＢＥＡＲＩＮＧ | 4 | 6007DDU | | |
| 12 | 0741 0006 200 | Ｃリング | ＲＩＮＧ | 2 | H62 | | |
| 13 | 7305 2427 000 | オイルシール | ＳＥＡＬ | 2 | MUD-1 35×62×17 | | |