７３０６　２７０Ａ　アクスル　ＡＸＬＥ

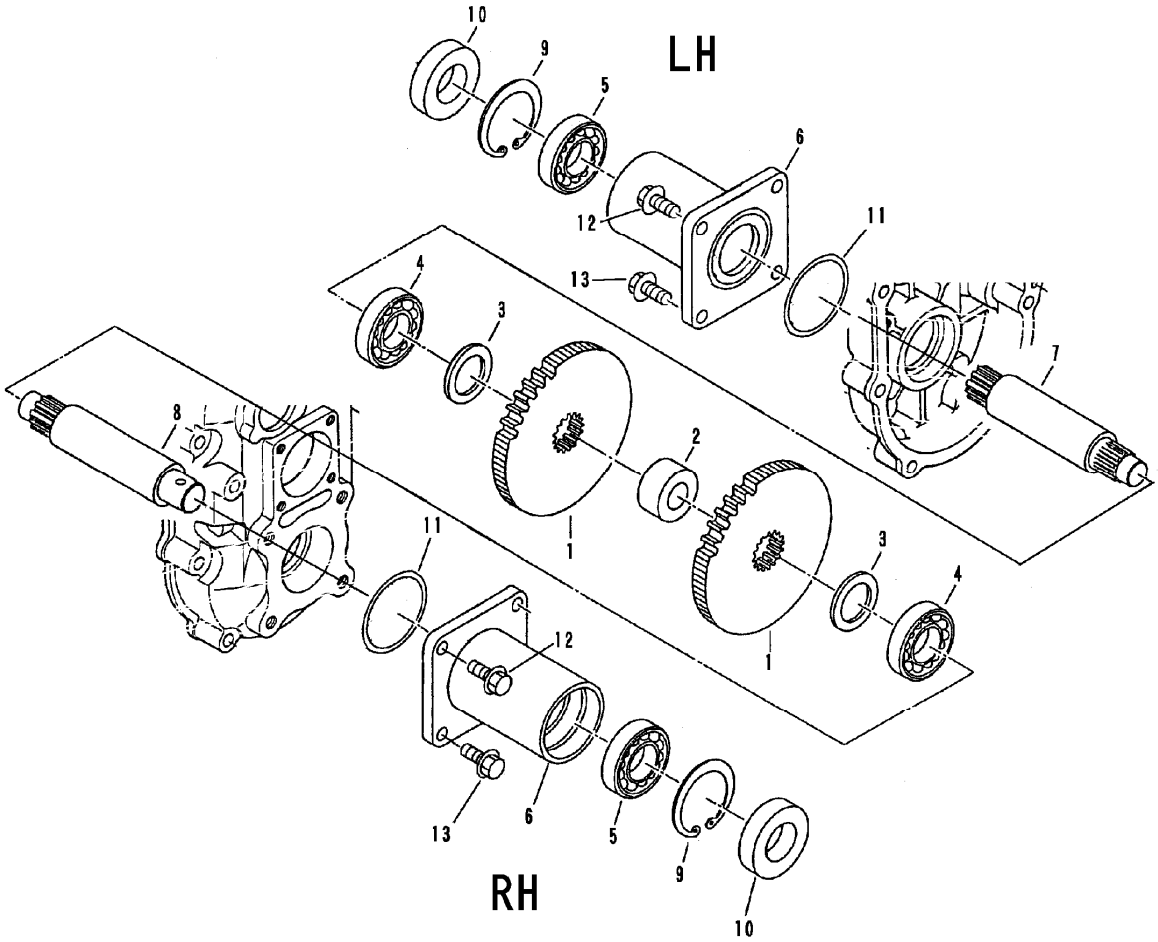

見出 NO.	部品番号 PART NO.	部品名称	PART NAME	個数 Q'ty	型　寸 DESCRIPTION	適用号機 FROM ～ UP TO SERIAL NO.	備　考 REMARKS
1	7306 2405 000	ﾎｲﾙｷﾞﾔ	GEAR	2			
2	7306 2406 000	ﾃﾞｨｽﾀﾝｽﾋﾟｰｽA	COLLAR	1			
3	7307 2407 000	ｶﾗｰ	COLLAR	2			
4	0750 0062 060	ﾍﾞｱﾘﾝｸﾞ	BEARING	2	6206		
5	0750 0060 060	ﾍﾞｱﾘﾝｸﾞ	BEARING	2	6006		
6	7306 2711 000	ｱｸｽﾙﾊﾟｲﾌﾟ	PIPE	2			
7	7306 2713 001	ﾎｲﾙｼｬﾌﾄ	SHAFT	1			
8	7306 2714 000	ﾎｲﾙｼｬﾌﾄ	SHAFT	1			
9	0741 0005 500	Cﾘﾝｸﾞ	RING,SNAP	2	H55		
10	7306 2408 000	ｵｲﾙｼｰﾙ	SEAL	2	MUD 30×55×18		
11	0830 0500 670	Oﾘﾝｸﾞ	O-RING	2	S-67		
12	K710 0610 025	Fﾎﾞﾙﾄ	BOLT	4	M10×25 2410		
13	K710 0110 025	Fﾎﾞﾙﾄ	BOLT	4	M10×25		