FIG 4　ダイ2ジク　SECOND SHAFT

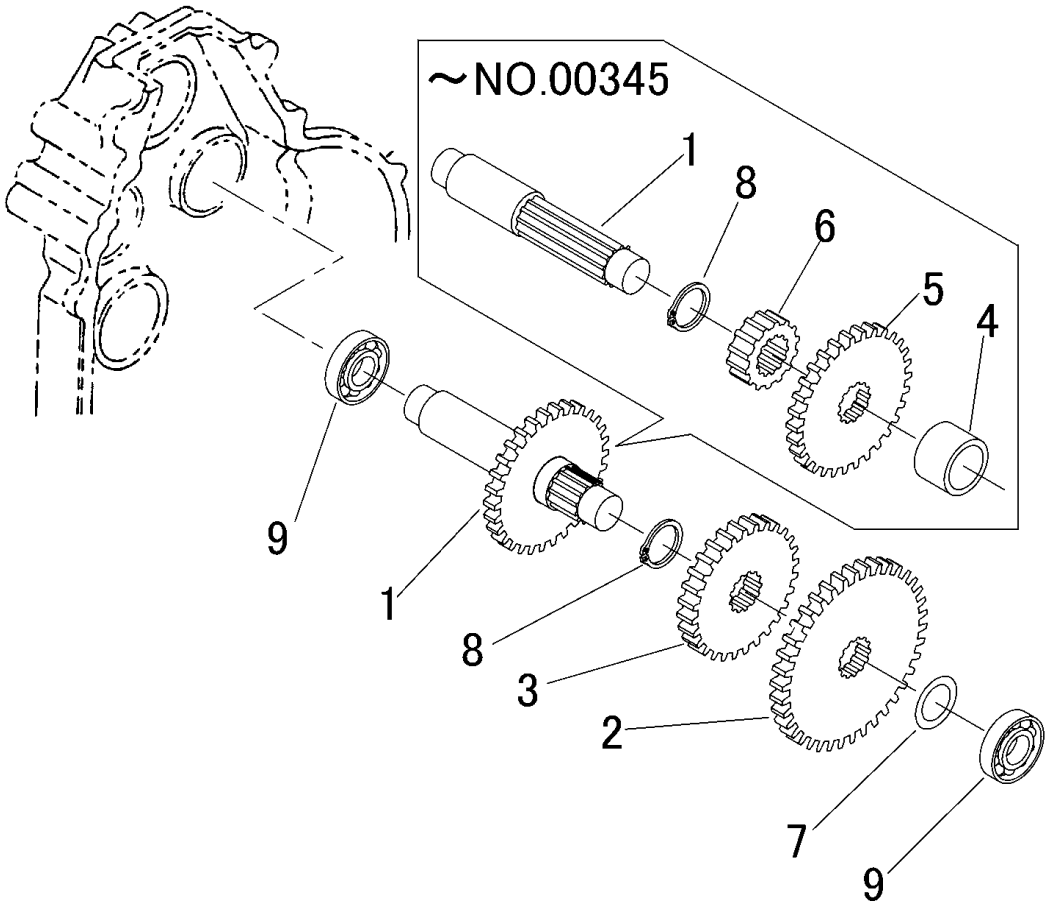

見出	部品番号	部品名称		個数	型　寸	適 用 号 機	備　考
NO.	PART NO.		PART NAME	Q'ty	DESCRIPTION	FROM ～ UP TO SERIAL NO.	REMARKS
1	7308 2202 001	ｼｬﾌﾄ		1		NO.00346～	注1
1	7308 2202 000	ｼｬﾌﾄ C		1		～NO.00345	
2	7307 2105 000	ｷﾞﾔ38	GEAR	1			
3	7304 2203 000	ﾊﾞｯｸｷﾞﾔ B	GEAR	1	28T		
4	7301 2105 000	ﾃﾞｨｽﾀﾝｽﾋﾟｰｽA	COLLAR	1		NO.88-0315～NO.00345	注1
4	7307 2108 000	ｶﾗｰ	COLLAR	1	φ34×t4.5	～NO.88-0314	
5	7301 2104 000	ﾄﾞﾘﾌﾞﾝｾｺﾝﾄﾞｷﾞﾔ	GEAR	1	30T	～NO.00345	注1
6	7308 2208 001	ｷﾞﾔ 14	GEAR	1		NO.88-0315～NO.00345	注1
6	7308 2208 000	ｷﾞﾔ 14	GEAR	1		～NO.88-0314	
7	7301 2006 000	ｼﾑA	SHIM	1			
8	0740 0002 500	Cﾘﾝｸﾞ	RING,SNAP	1	S25		
9	0750 0062 040	ﾍﾞｱﾘﾝｸﾞ	BEARING	2	6204		

注1）新部品 NO.1 と旧部品 NO.1・4・5・6 は、セット交換にて新旧部品の互換性があります。