FIG 8　チェンジシフタ　CHANGE SHIFTER

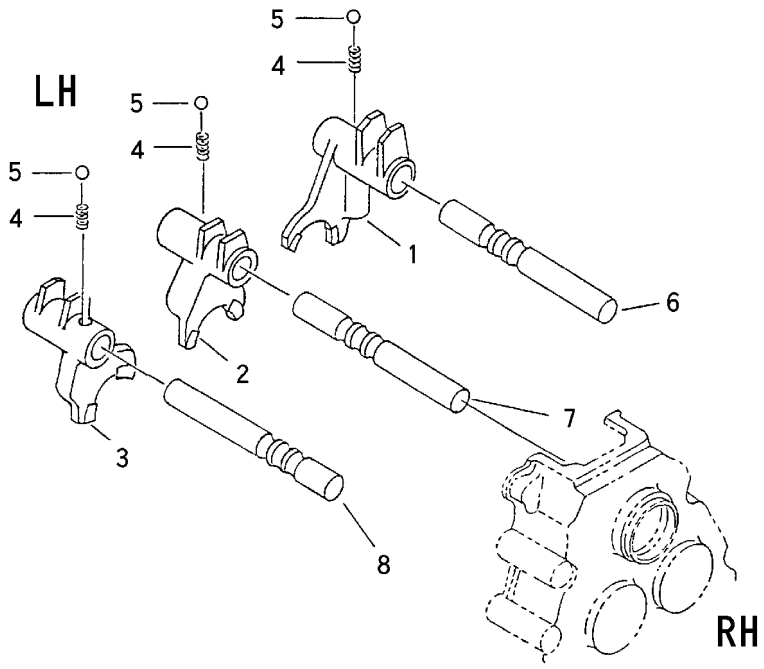

見出	部品番号	部品名称		個数	型　寸	適用号機	備考
NO.	PART NO.		PART NAME	Q'ty	DESCRIPTION	FROM ～ UP TO SERIAL NO.	REMARKS
1	7307 3001 000	ｼﾌﾀｰ A	SHIFTER A	1			
2	7307 3002 001	ｼﾌﾀｰ B	SHIFTER B	1			
3	7307 3003 000	ｼﾌﾀｰ C	SHIFTER C	1			
4	7202 3004 000	ｽﾌﾟﾘﾝｸﾞ	SPRING	3			
5	0800 0000 800	ﾎﾞｰﾙ	BALL	3	5/16		
6	7307 3007 100	ｼﾌﾀｰｼｬﾌﾄ A	SHAFT A	1			
7	7307 3008 100	ｼﾌﾀｰｼｬﾌﾄ B	SHAFT B	1			
8	7307 3009 000	ｼﾌﾀｰｼｬﾌﾄ C	SHAFT C	1			