FIG 6　アクスル　AXLE

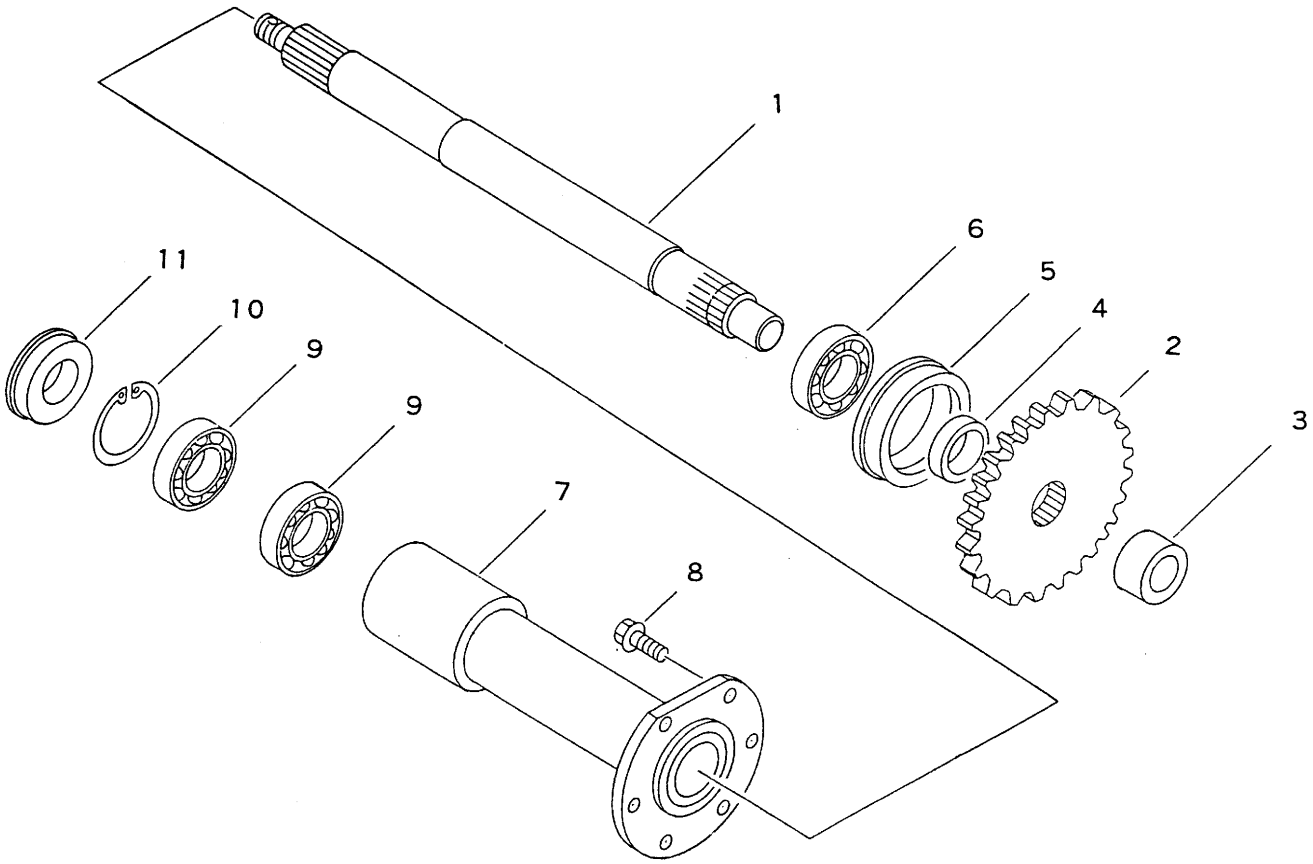

見出 NO.	部品番号 PART NO.	部品名称	PART NAME	個数 Q'ty	型　寸 DESCRIPTION	適用号機 FROM ～ UP TO SERIAL NO.	備考 REMARKS
1	7309 2401 000	シャフト 4	SHAFT 4	2			
2	7309 2407 000	ギヤ 38	GEAR	2		NO.95-1883～	
2	7309 2405 000	ギヤ 39	GEAR	2		～NO.95-1882	
3	7309 2406 000	カラー	COLLAR	1	φ40×t10		
4	7307 2407 000	カラー	COLLAR	2	φ38.1×t4.0		
5	7309 2408 000	メタル	METAL	2	φ76.3×t9		
6	0750 0062 060	ベアリング	BEARING	2	6206		
7	7309 2411 000	アクスルパイプ	AXLE PIPE	2			
8	K814 0108 025	Fボルト	BOLT F	12	M8×25		
9	0750 0060 060	ベアリング	BEARING	4	6006		
10	0741 0005 500	Cリング	RING snap	2	H55		
11	7306 2408 000	オイルシール	OIL SEAL	2	MUD-5		

NO. 2 は、左右セット交換にて新旧部品の互換性があります。