７３１４　１０５Ｄ　ケーシングクミタテ　ＣＡＳＥ　ＥＱＵＩＰＭＥＮＴ

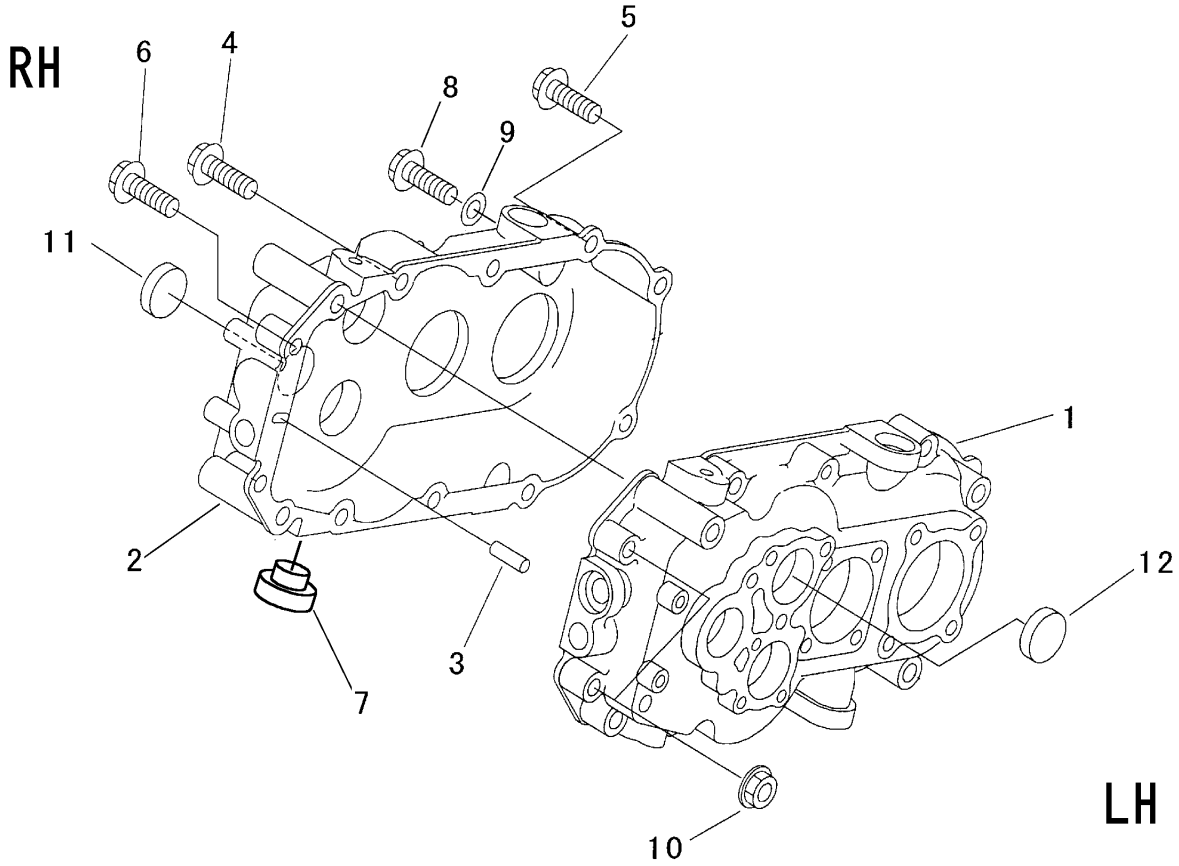

見出 NO.	部品番号 PART NO.	部品名称	PART NAME	個数 Q'ty	型　寸 DESCRIPTION	適用号機 FROM ～ UP TO SERIAL NO.	備　考 REMARKS
1	7314 1064 001	ｹｰｽ	CASE	1		NO.06103～	
1	7314 1064 000	ｹｰｽ	CASE	1		～NO.06102	
2	7314 1065 001	ｹｰｽ	CASE	1		NO.06103～	
2	7314 1065 000	ｹｰｽ	CASE	1		～NO.06102	
3	0550 0006 020	ｽﾌﾟﾘﾝｸﾞﾋﾟﾝ	PIN spring	2	φ6×20		
4	K814 0108 070	Fﾎﾞﾙﾄ	BOLT	2	M8×70(8T)		
5	K814 0108 050	Fﾎﾞﾙﾄ	BOLT	6	M8×50(8T)		
6	K814 0108 040	Fﾎﾞﾙﾄ	BOLT	2	M8×40(8T)		
7	7953 1004 000	ｵｲﾙｷｬｯﾌﾟ	CAP	1			
8	K712 0110 012	Fﾎﾞﾙﾄ	BOLT	1	M10×12		
9	0833 0001 000	ｼｰﾙﾜｯｼｬ	WASHER	1	SW10		
10	F301 0108 000	Fﾅｯﾄ	NUT	10	M8		
11	0834 0030 080	ｼｰﾙｷｬｯﾌﾟ	CAP	1	SC308		
12	0834 0035 070	ｼｰﾙｷｬｯﾌﾟ	CAP	1	SC 35-7		

注記）NO.1 は、P6　NO.10 とｾｯﾄ･NO.2 は、P6　NO.13 とｾｯﾄ　それぞれｾｯﾄ交換にて新旧部品の互換性があります。