7314　210C　バックシャフトクミタテ　BACK　SHAFT　EQUIPMENT

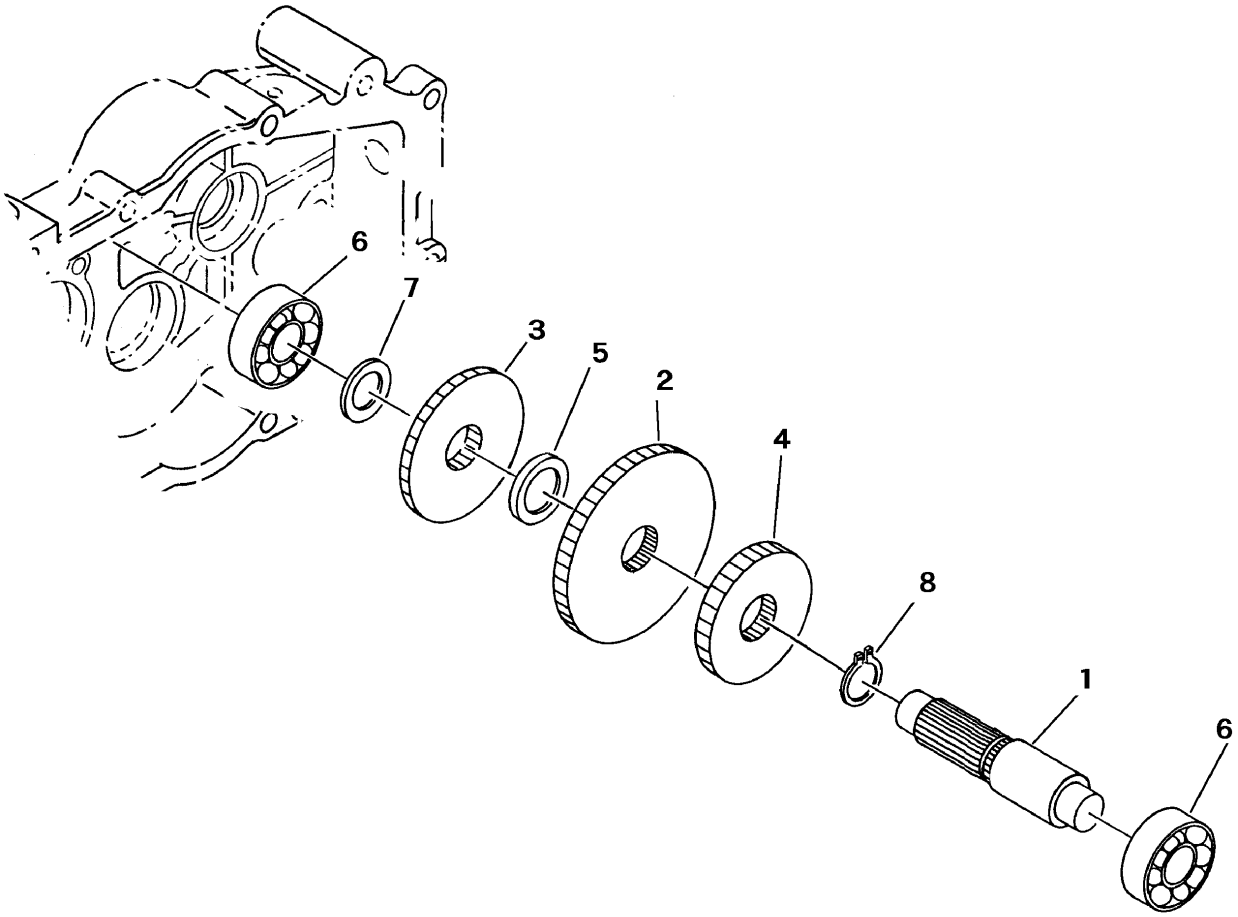

見出 NO.	部品番号 PART NO.	部品名称	PART NAME	個数 Q'ty	型　寸 DESCRIPTION	適用号機 FROM ～ UP TO SERIAL NO	備　考 REMARKS
1	7314 2106 000	ｼｬﾌﾄB	SHAFT	1			
2	7314 2104 000	ｷﾞﾔ40	GEAR	1			
3	7314 2107 000	ｷﾞﾔ30	GEAR	1			
4	7314 2116 000	ｷﾞﾔ27	GEAR	1			
5	7314 2109 000	ｶﾗｰ	COLLAR	1			
6	0750 0062 030	ﾍﾞｱﾘﾝｸﾞ	BEARING	2	6203		
7	7308 2115 000	ｼﾑ	SHIM	1			
8	0740 0002 000	Cﾘﾝｸﾞ	RING	1	S20		