7306　230E　ダイ3ジククミタテ　THIRD SHAFT EQUIPMENT

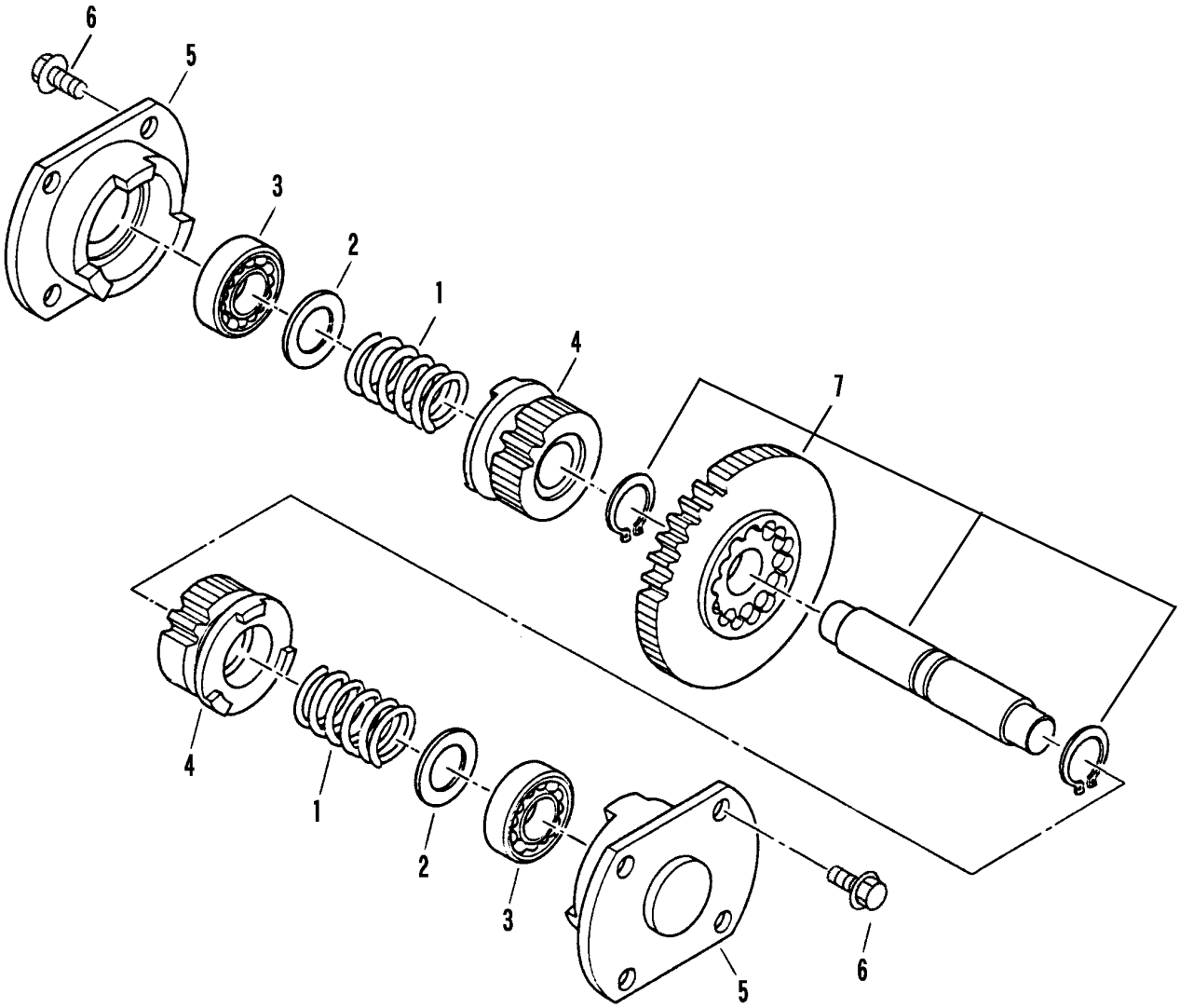

見出 NO.	部品番号 PART NO.	部品名称	PART NAME	個数 Q'ty	型　寸 DESCRIPTION	適用号機 FROM ～ UP TO SERIAL NO.	備　考 REMARKS
1	7306 2306 000	ｽﾌﾟﾘﾝｸﾞ	SPRING	2	#153		
2	7306 2307 000	ｼﾑB	SHIM	2			
3	0750 0060 040	ﾍﾞｱﾘﾝｸﾞ	BEARING	2	6004		
4	7306 2309 000	ｻｲﾄﾞｸﾗｯﾁｷﾞﾔ	GEAR	2			
5	7306 2311 012	ｻｲﾄﾞｸﾗｯﾁﾂﾒ	CLAW	2			
6	K710 0108 020	Fﾎﾞﾙﾄ	BOLT	8	M8×20		
7	7306 2314 000	ｻｲﾄﾞｸﾗｯﾁｷﾞﾔ	GEAR	1			