7319　320A　サイドクラッチクミタテ　SIDE CLUTCH EQUIPMENT

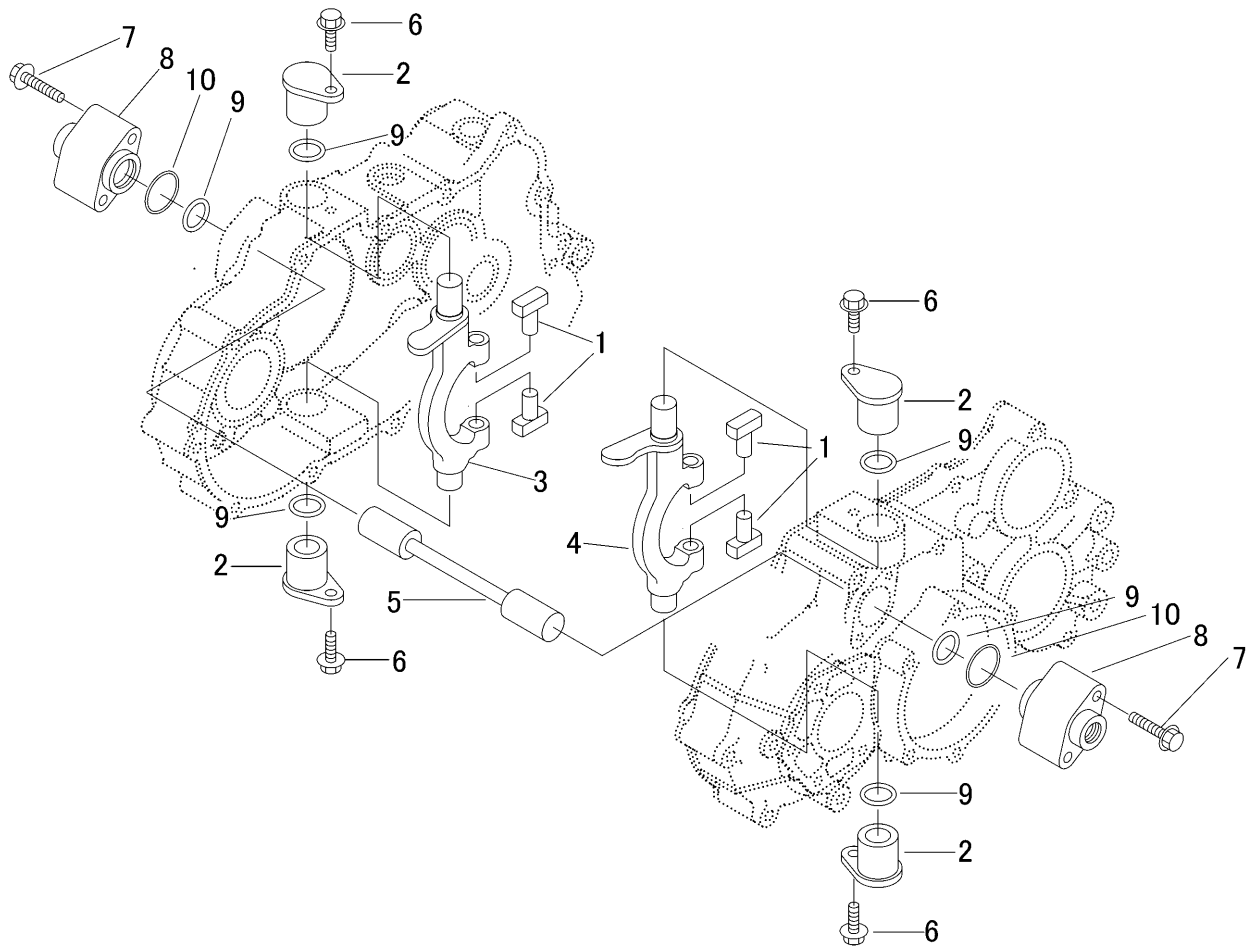

見出 NO.	部品番号 PART NO.	部品名称	PART NAME	個数 Q'ty	型　寸 DESCRIPTION	適用号機 FROM ～ UP TO SERIAL NO.	備　考 REMARKS
1	7319 3202 000	ﾋﾟﾝ	PIN	4			
2	7319 3203 000	ﾊﾟｲﾌﾟ	PIPE	4			
3	7319 3224 000	ｼﾌﾀｰ	SHIFTER	1			
4	7319 3227 000	ｼﾌﾀｰ	SHIFTER	1			
5	7319 3232 000	ｼｬﾌﾄ	SHAFT	1			
6	K710 0608 025	Fﾎﾞﾙﾄ	BOLT	4	M8×25(7T)		
7	K814 0608 065	Fﾎﾞﾙﾄ	BOLT	4	M8×65(8T)		
8	7319 3207 000	ﾎﾞｽ	BOSS	2			
9	0830 0100 250	Oﾘﾝｸﾞ	O RING	6	P25(1種A)		
10	0830 0500 350	Oﾘﾝｸﾞ	O RING	4	S35(1種A)		