7401　233A　　アクスル　AXLE

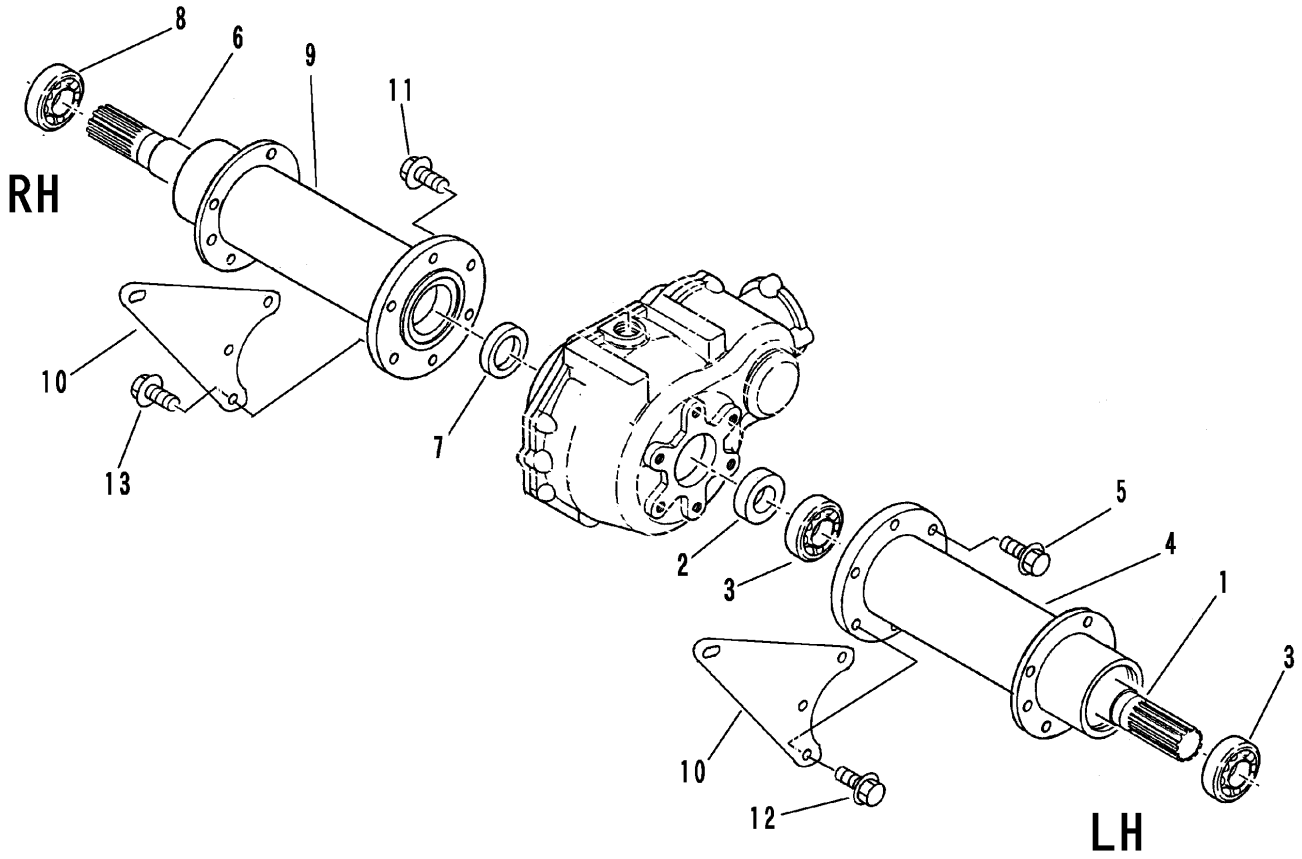

見出 NO.	部品番号 PART NO.	部品名称	PART NAME	個数 Q'ty	型　寸 DESCRIPTION	適用号機 FROM ～ UP TO SERIAL NO.	備考 REMARKS
1	7401 2332 000	シャフト	SHAFT	1			
2	7201 2703 000	ディスタンスピースD	COLLAR	1			
3	0750 0062 050	ベアリング	BEARING	2	6205		
4	7401 2337 000	アクスルパイプR	PIPE	1			
5	K810 0110 025	Fボルト	BOLT	3	M10×25		
6	7401 2339 000	シャフト	SHAFT	1			
7	7401 2315 000	ディスタンスピースC	COLLAR	1			
8	0750 0062 050	ベアリング	BEARING	1	6205		
9	7401 2344 000	アクスルパイプL	PIPE	1			
10	7401 2345 000	プレート	PLATE	2			
11	K810 0610 025	Fボルト	BOLT	3	M10×25 2410		
12	K814 0110 030	Fボルト	BOLT	3	M10×30		
13	K814 0610 030	Fボルト	BOLT	3	M10×30 2410		