CM８０　５００N　ノーパンクタイヤＡｓｓｙ

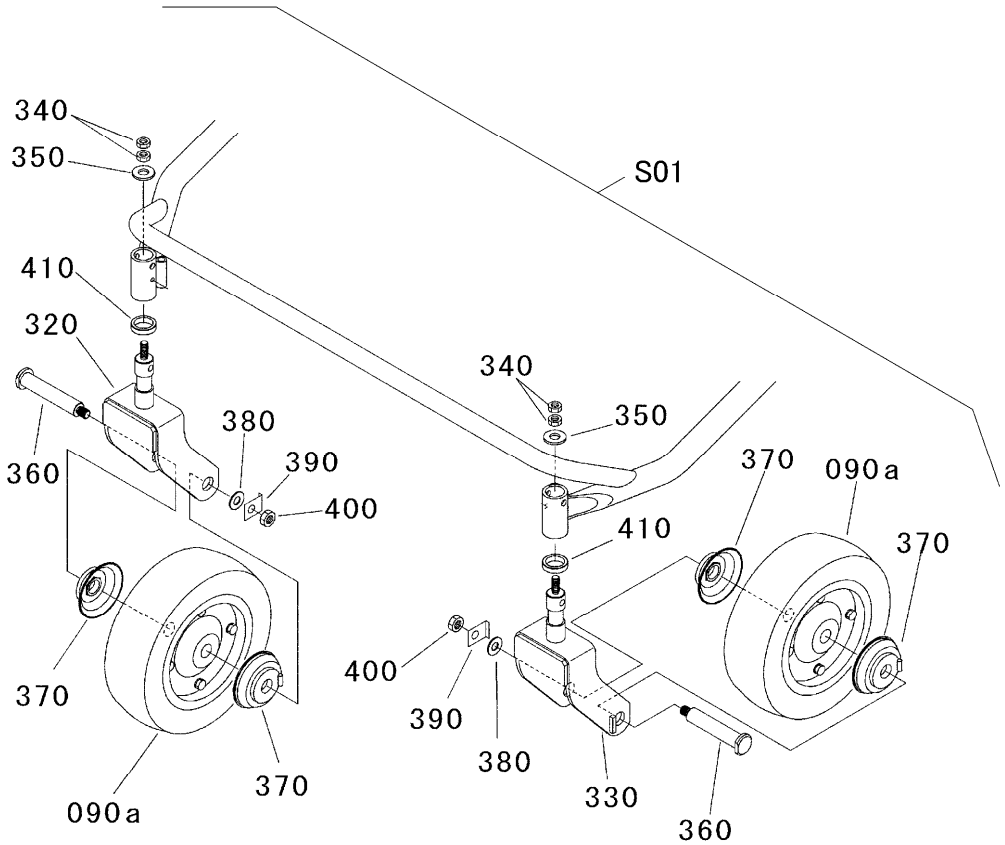

見出 NO.	部品番号 PART NO.	部品名称	PART NAME		個数 Q'ty	型　寸 DESCRIPTION	互換性 R/P	適用号機 FROM ～ UP TO SERIAL NO.	備　考 REMARKS
S01	ZTCM80 500N 000	ﾉｰﾊﾟﾝｸﾀｲﾔAssy			1				090a,320 － 410を含む
090a	ZTPM80 3419 000	ｾﾞﾝﾘﾝ			2				樹脂タイヤ
320	ZTCM80 5500 000	ﾌｫｰｸ R			1				
330	ZTCM80 5510 000	ﾌｫｰｸ L			1				
340	A303 0110 002	ﾅｯﾄ			4	M10			
350	ZT3523 2274 000	ﾜｯｼｬ			2	M10			
360	ZTPM80 3425 000	ｾﾞﾝﾘﾝｼｬﾌﾄ			2				
370	ZTCM80 5550 000	ｾﾞﾝﾘﾝｶﾊﾞｰ			4				
380	0350 0151 226	ﾜｯｼｬ			2	M12			
390	ZT62633-3532-3	ﾏﾜﾘﾄﾞﾒｯｷｻﾞｶﾞﾈ			2				
400	A303 0112 002	ﾅｯﾄ			2	M12			
410	ZTPM80 3429 000	ｶﾗｰ			2				

注）　- 9400168 のゴムタイヤをノーパンク（樹脂タイヤ）にするキットです。

2012/September