FIG　5　タンクブラケット　TANK　BRACKET

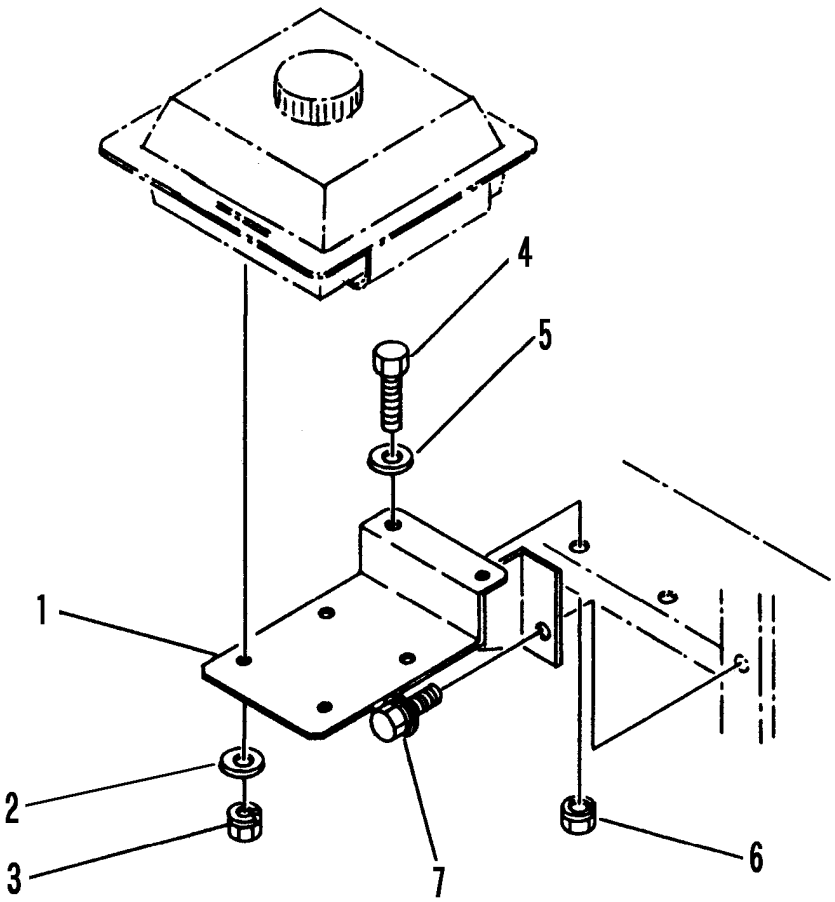

A	ｸﾎﾞﾀ
B	ﾐﾂﾋﾞｼ

見出	部品番号	部品名称		個数Q'ty		型　寸	適 用 号 機	備　考
NO.	PART NO.		PART NAME	A	B	DESCRIPTION	FROM ～ UP TO SERIAL NO	REMARKS
1	3210 0301 000	ﾌﾞﾗｹｯﾄ	BRACKET		1			
1	3210 0311 000	ﾌﾞﾗｹｯﾄ	BRACKET	1			NO.3312714～	GR130
1	3210 0305 000	ﾌﾞﾗｹｯﾄ	BRACKET	1			～NO.3312713	
2	0350 0140 822	PW	WASHER,PLAIN		2	8×22×1.6		
3	H301 0108 001	Sﾅｯﾄ	NUT		4	M8		
4	A110 0108 016	ﾎﾞﾙﾄ	BOLT	2	2	M8×16		
5	0350 0140 818	PW	WASHER,PLAIN	2	2	8×18×1.6		
6	H301 0108 001	Sﾅｯﾄ	NUT	2	2	M8		
7	H114 0108 016	ｾﾑｽB	BOLT	1	1	M8×16		