FIG　9 ビリンタイヤ REAR TIRE

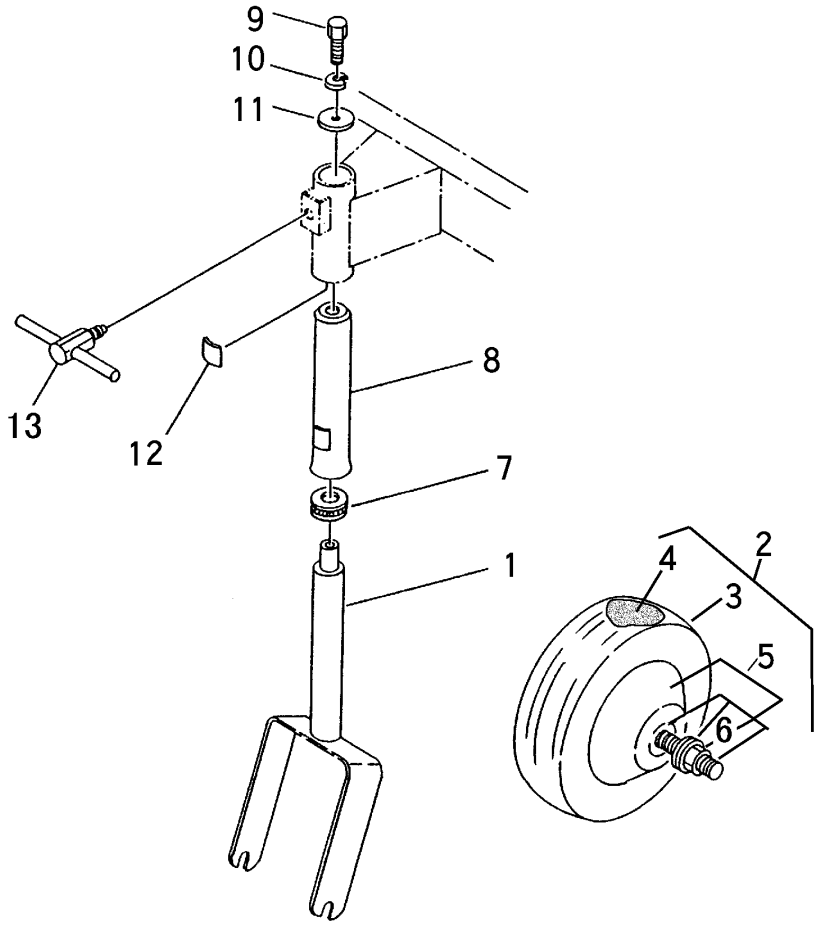

見出	部品番号	部品名称		個数	型　寸	適 用 号 機	備　考
NO.	PART NO.		PART NAME	Q'ty	DESCRIPTION	FROM ～ UP TO SERIAL NO.	REMARKS
1	3205 2201 000	ﾋﾞﾘﾝﾌｫｰｸ	FORK	1			
2	3210 2205 000	ﾀｲﾔASSY	TIRE ASSY	1	HC3.50-5 2PR		
3	3205 2205 000	ﾀｲﾔ	TIRE	1	HC3.50-5 2PR		
4	3205 2206 000	ﾁｭｰﾌﾞ	TUBE	1	3.50-5		
5	3205 9902 000	ﾎｲﾙｼｬﾌﾄｾｯﾄ	WHEEL SHAFT SET	1			
6	A304 0116 001	ﾅｯﾄ	NUT	4	M16		
7	0760 0051 103	ｽﾗｽﾄﾍﾞｱﾘﾝｸﾞ	BEARING	1	51103		
8	3205 2211 000	ﾋﾞﾘﾝｶﾞｲﾄﾞﾊﾟｲﾌﾟ	PIPE	1			
9	A110 0108 025	ﾎﾞﾙﾄ	BOLT	1	M8×25		
10	A360 0100 802	SW	S-WASHER	1	8		
11	0350 0140 822	PW	WASHER	1	8×22×1.6		
12	3205 2214 000	ｱﾃｶﾞﾈ	PLATE	1			
13	3205 2215 000	ｼﾒﾂｹﾊﾝﾄﾞﾙ	HANDLE	1			