3208　200A　ミッション　TRANSMISSION

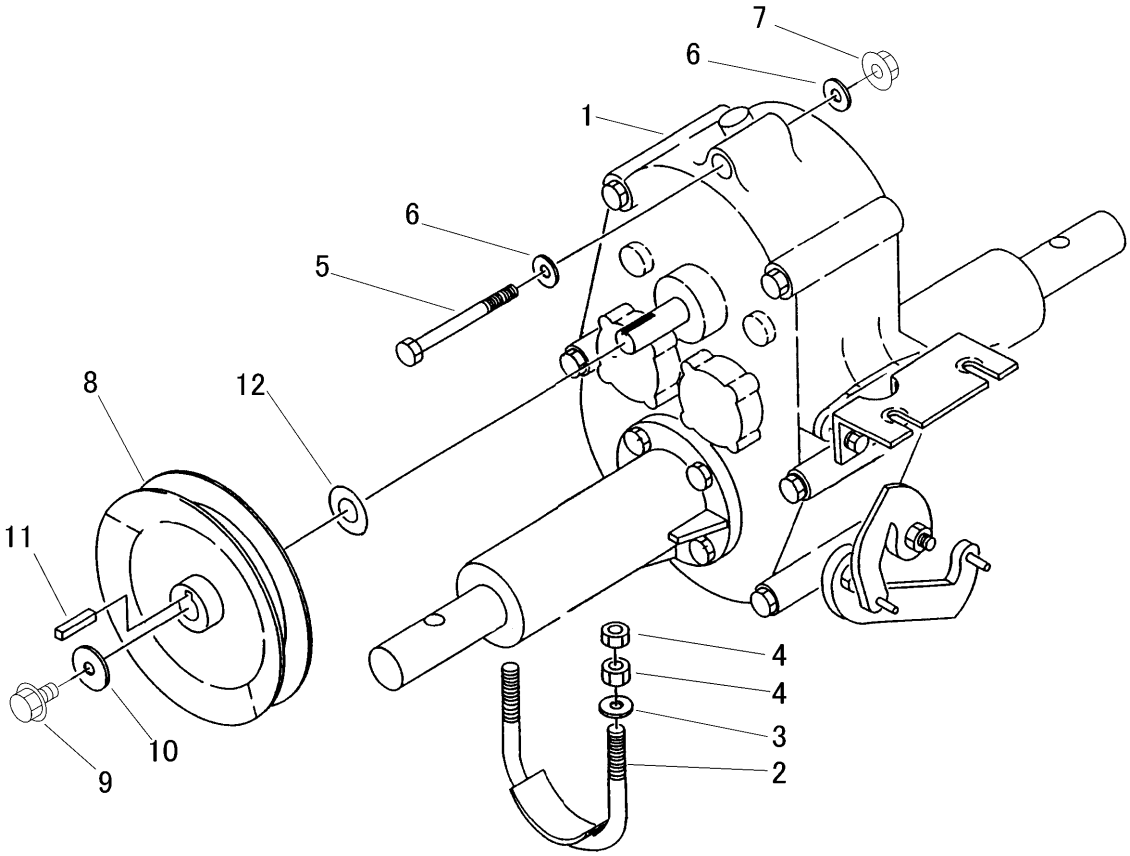

見出 NO.	部品番号 PART NO.	部品名称	PART NAME	個数 Q'ty	型　寸 DESCRIPTION	互換性 R/P	適用号機 FROM ～ UP TO SERIAL NO.	備　考 REMARKS
1	7953 000B 000	ﾐｯｼｮﾝ	TRANSMISSION	1	CT031B			ﾐｯｼｮﾝ編参照
2	3515 2005 000	Uﾎﾞﾙﾄ	U-BOLT	2	U-034			
3	0350 0141 022	PW	WASHER	4	10×22×1.6			
4	A301 0110 001	ﾅｯﾄ	NUT	8	M10			
5	A114 0110 070	ﾎﾞﾙﾄ	BOLT	1	M10×70			
6	0350 0141 022	PW	WASHER	2	10×22×1.6			
7	F301 0110 000	Fﾅｯﾄ	NUT	1	M10			
8	3515 2012 011	ﾌﾟｰﾘ	PULLEY	1				
9	K700 0606 016	Fﾎﾞﾙﾄ	BOLT	1	M6×16 2410			
10	0350 0160 628	PW	WASHER	1	6×28×3.0			
11	0571 0005 025	ｷｰ	KEY	1	5×5×25			
12	3533 2005 000	ｼﾑ	SHIM	1				