FIG 16 エンチョウニダイ OPTION

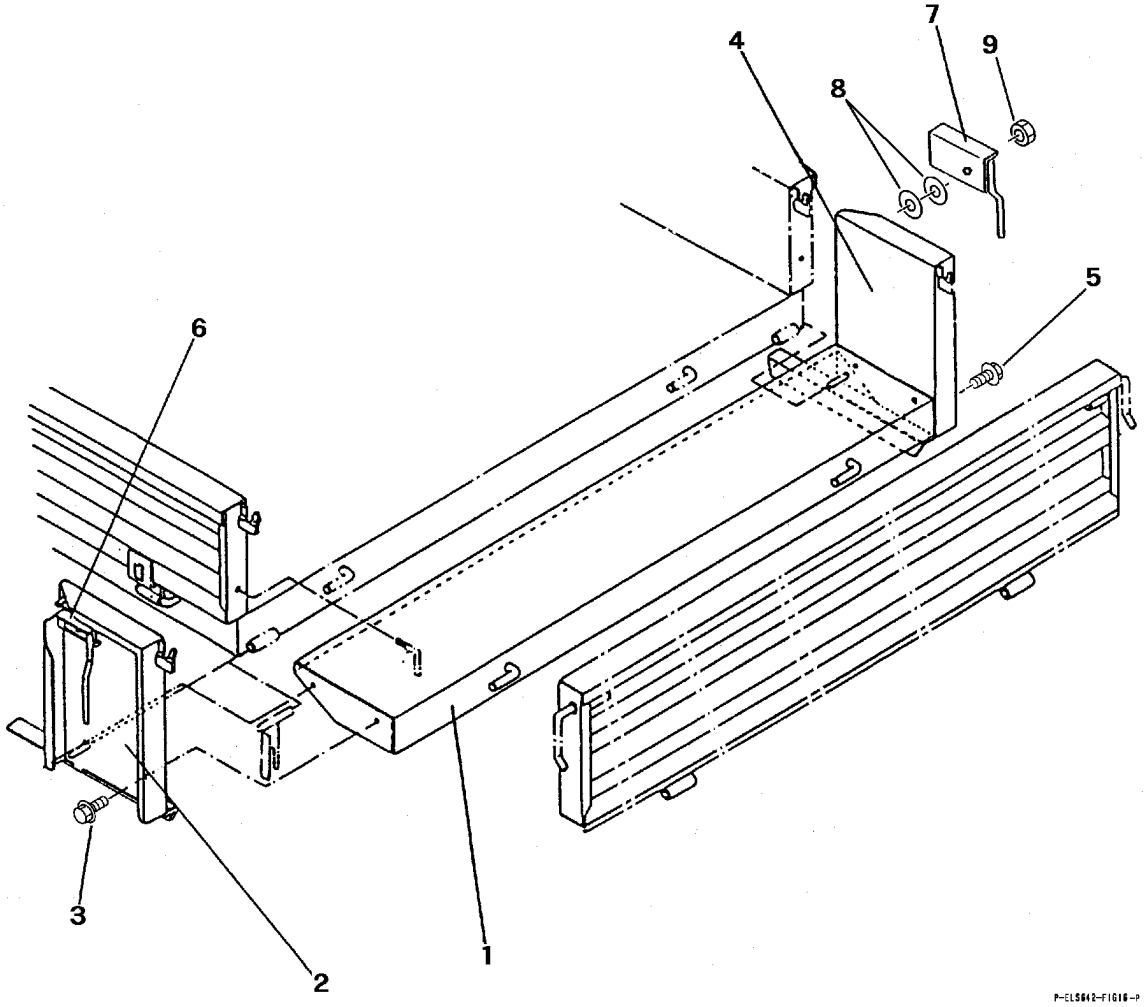

見出 NO.	部品番号 PART NO.	部品名称	PART NAME	個数 Q'ty	型寸 DESCRIPTION	適用号機 FROM ～ UP TO SERIAL NO.	備考 REMARKS
1	3420 7001 000	エンチョウニダイ	PLATE	1			
2	3420 7011 000	エンチョウソクバンL	PLATE	1			
3	K110 0108 016	Fボルト	BOLT	2	M8×16		
4	3420 7021 000	エンチョウソクバンR	PLATE	1			
5	K110 0108 016	Fボルト	BOLT	2	M8×16		
6	3420 7025 000	レバーL	LEVER	1			
7	3420 7029 000	レバーR	LEVER	1			
8	0350 0161 030	PW	WASHER,PLAIN	4	10×30×3.2		
9	A351 0110 002	Uナット	U-NUT	2	M10		