3420　210A　　ミッション　TRANSMISSION　（　副変速ナシ　）

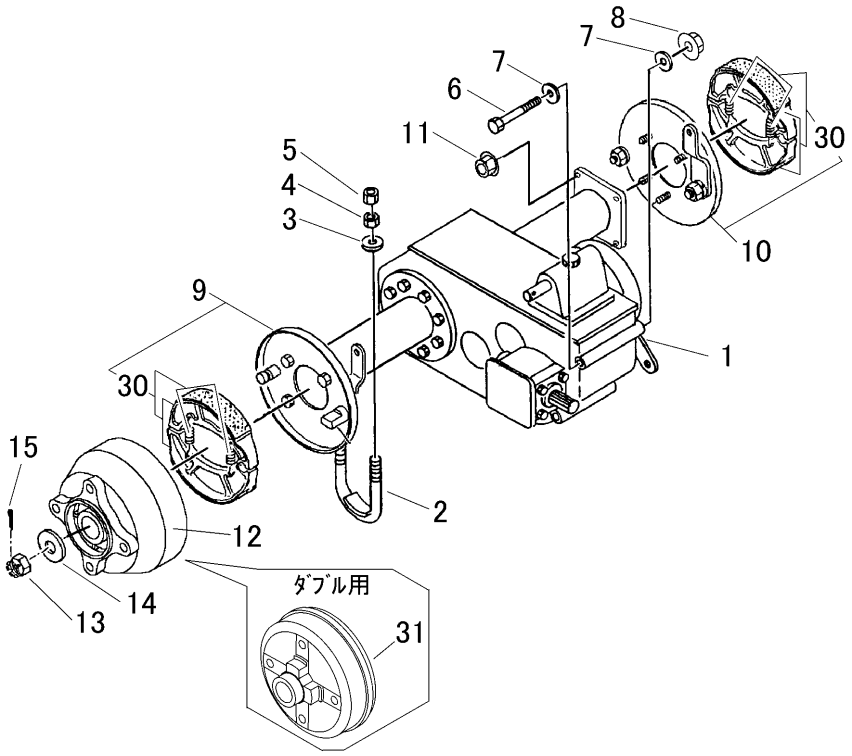

見出 NO.	部品番号 PART NO.	部品名称	PART NAME	個数 Q'ty	型　寸 DESCRIPTION	互換性 R/P	適用号機 FROM ～ UP TO SERIAL NO.	備　考 REMARKS
1	7201 000A 001	ﾐｯｼｮﾝASSY	TRANSMISSION	1	CT10A			
2	3407 2101 000	Uﾎﾞﾙﾄ	BOLT	2				
3	0350 0141 022	PW	WASHER	4	10×22×1.6			
4	A301 0110 001	ﾅｯﾄ	NUT	4	M10(1種)			
5	A301 0110 003	ﾅｯﾄ	NUT	4	M10(3種)			
6	A114 0110 140	ﾎﾞﾙﾄ	BOLT	1	M10×140×32			
7	0350 0151 026	PW	WASHER	2	10×26×2.3			
8	F301 0110 000	Fﾅｯﾄ	NUT	1	M10			
9	7201 4101 000	ﾌﾞﾚｰｷﾌﾟﾚｰﾄ R	PLATE	1				
10	7201 4102 000	ﾌﾞﾚｰｷﾌﾟﾚｰﾄ L	PLATE	1				
11	F301 0108 000	Fﾅｯﾄ	NUT	8	M8			
12	3420 2111 000	ﾌﾞﾚｰｷﾄﾞﾗﾑ	DRAM	2				ﾜｲﾄﾞ用
13	A310 0101 620	ｷｬｯｽﾙﾅｯﾄ	NUT	2	M16(P=2高形)			
14	0350 0171 640	PW	WASHER	2	16X40X4.5			
15	0520 0140 032	ﾜﾘﾋﾟﾝ	PIN SPLIT	2	4.0×32			
30	7201 9901 000	ｼｭｰｾｯﾄ	SHOE set	2				
31	7201 4108 011	ﾌﾞﾚｰｷﾄﾞﾗﾑ	DRAM	2				ﾀﾞﾌﾞﾙ用