FIG 18 ポール POLE

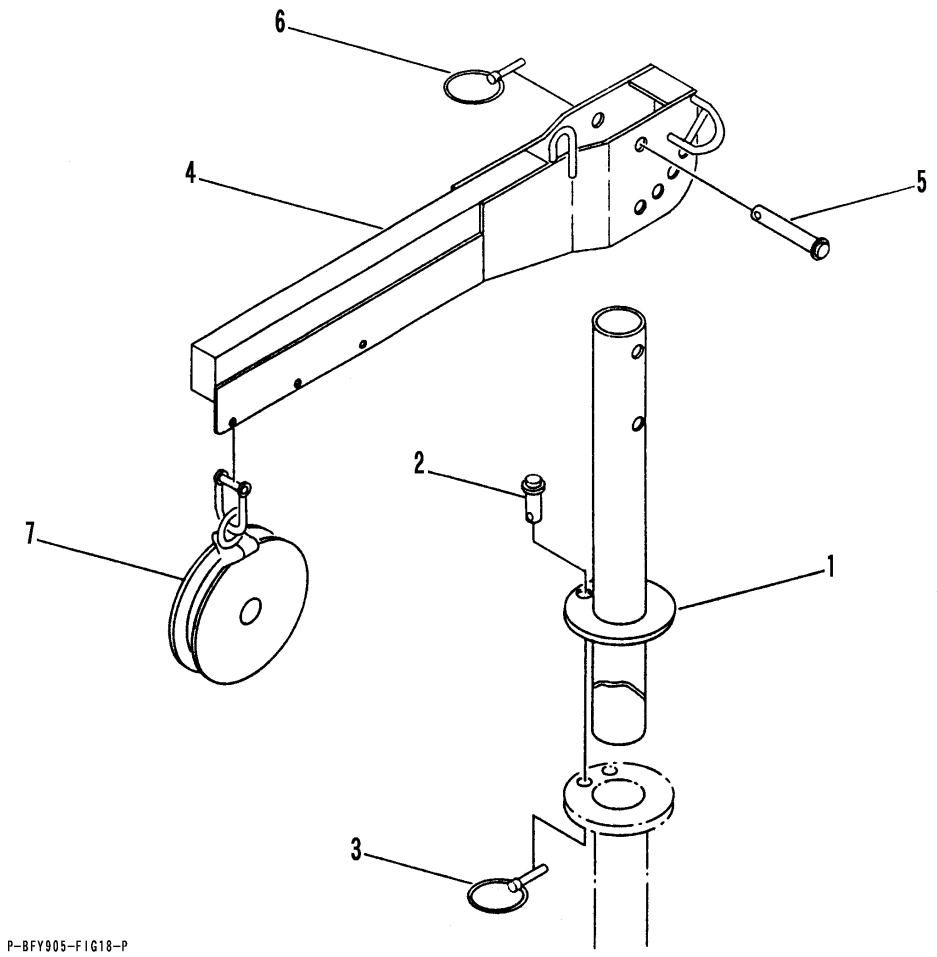

見出 NO.	部品番号 PART NO.	部品名称	PART NAME	個数 Q'ty	型　寸 DESCRIPTION	適用号機 FROM ～ UP TO SERIAL NO.	備考 REMARKS
1	3522 4601 000	ポールA	POLE	1			
2	3522 4606 000	ピン	PIN	1			
3	3629 4724 000	リンクピン	PIN	1	φ6×45		
4	3522 4611 000	ポールB	POLE	1			
5	3522 4625 000	ピン	PIN	2			
6	3629 4724 000	リンクピン	PIN	2	φ6×45		
7	3619 4222 000	スナッチブロック	BLOCK	2			