FIG 1　エンジン & エンジンコントロール ENGINE & ENGINE CONTROL

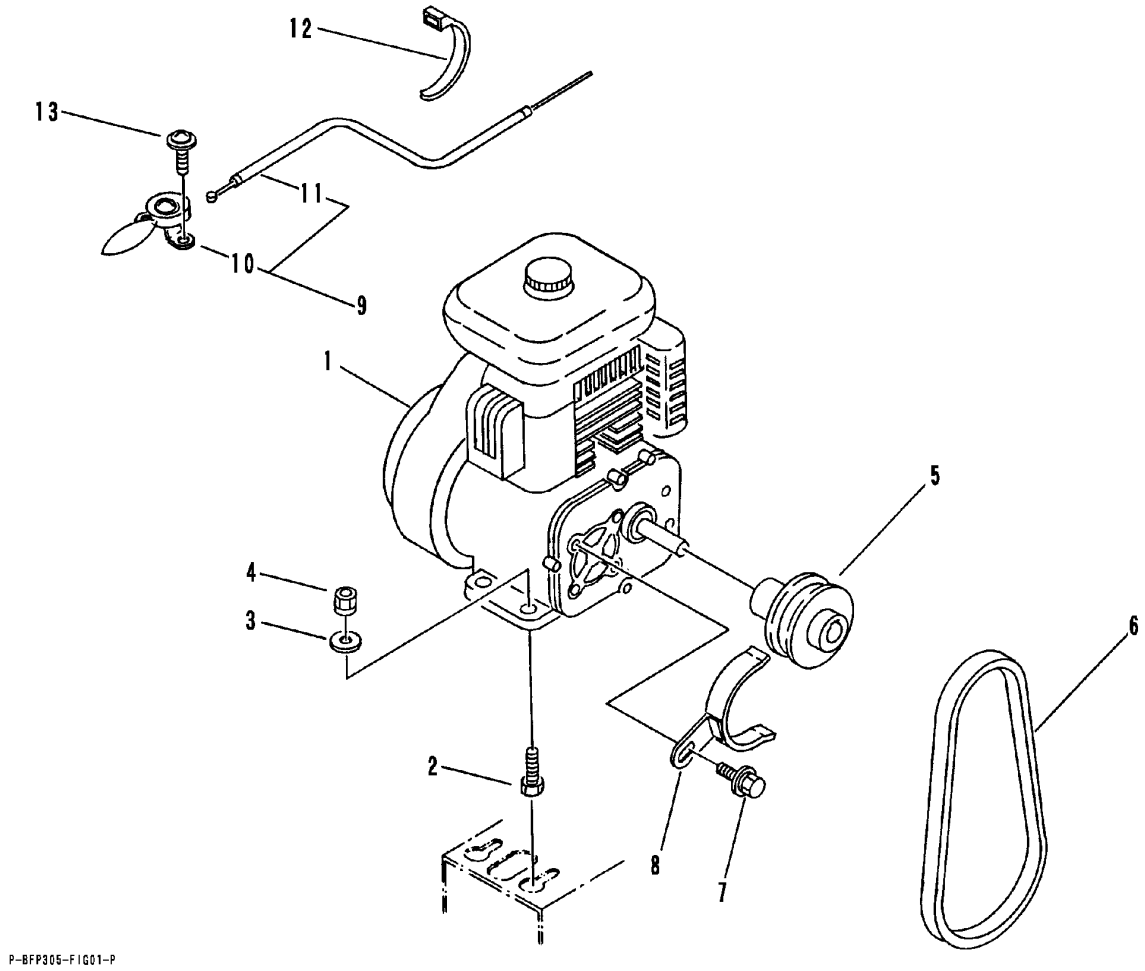

A	ﾐﾂﾋﾞｼ	MITSUBISHI
B	ｸﾎﾞﾀ	KUBOTA

見出 NO.	部品番号 PART NO.	部品名称	PART NAME	個数 Q'ty A	B	型　寸 DESCRIPTION	適用号機 FROM ～ UP TO SERIAL NO.	備考 REMARKS
1	3525 0001 100	エンジン	ENGINE	1		GM91LN-203		
1	3515 0002 100	エンジン	ENGINE		1	GS130-2GCL-Y2-CHI	NO.7640936～	
1	3515 0002 000	エンジン	ENGINE		1	GS120-2GCL-Y2-ﾁｸｽｲ	～NO.7640935	
2	A110 0108 040	ボルト	BOLT	4	4	M8×40		
3	0350 0140 818	PW	WASHER	4	4	8×18×1.6		
4	H301 0108 001	Sナット	NUT	4	4	M8		
5	3531 0005 000	プーリ	PULLEY	1	1			
6	0851 1300 029	Vベルト	V-BELT	1		SA29		
6	0851 1300 030	Vベルト	V-BELT		1	SA30		
7	H114 0108 016	セムスB	BOLT	1	1	M8×16		
8	3531 0011 000	ベルトストッパ	STOPPER	1	1			
9	3531 0100 500	スロットルレバーASSY	LEVER	1	1			
10	3531 0101 000	スロットルレバー	LEVER	1	1			
11	3509 0101 000	スロットルワイヤー	WIRE	1	1	WG014028		
12	3513 3131 000	プラスチックバンド	CLAMP	1	1	10072858000		
13	H242 0106 016	ナベセムスB	SCREW	2	2	M6×16		