FIG 14 フゾクヒン ACCESSORIES

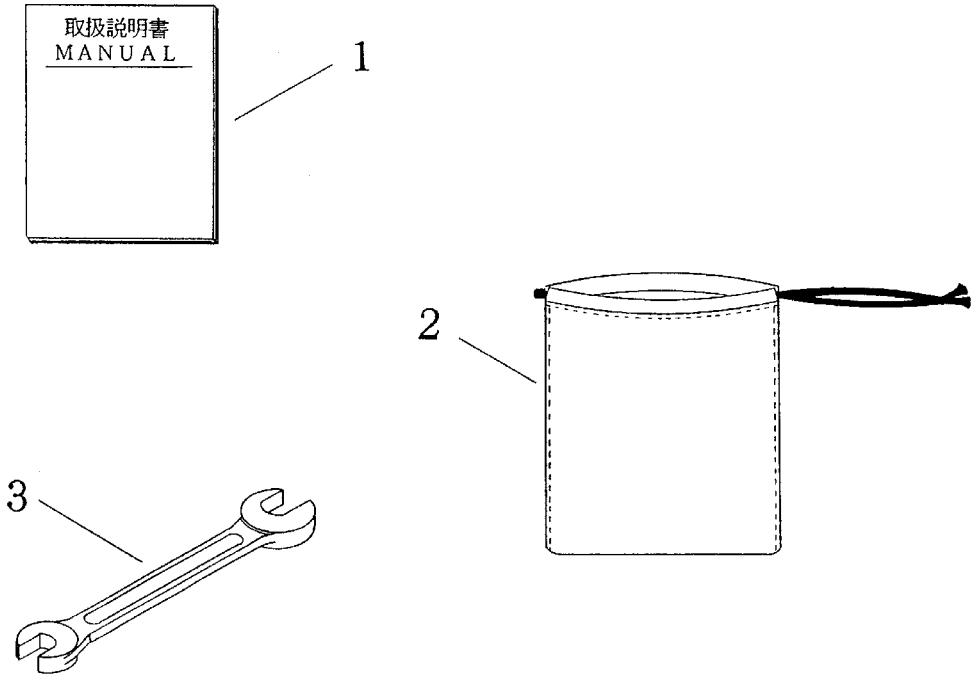

見出 NO.	部品番号 PART NO.	部品名称	PART NAME	個数 Q'ty	型寸 DESCRIPTION	適用号機 FROM ～ UP TO SERIAL NO.	備考 REMARKS
1	3531 6001 001	トリアツカイセツメイショ	MANUAL	1			
2	0977 0000 000	バッグ	BAG	1			
3	0990 4001 417	スパナ	WRENCH	1			