3544 130　カバー　COVER

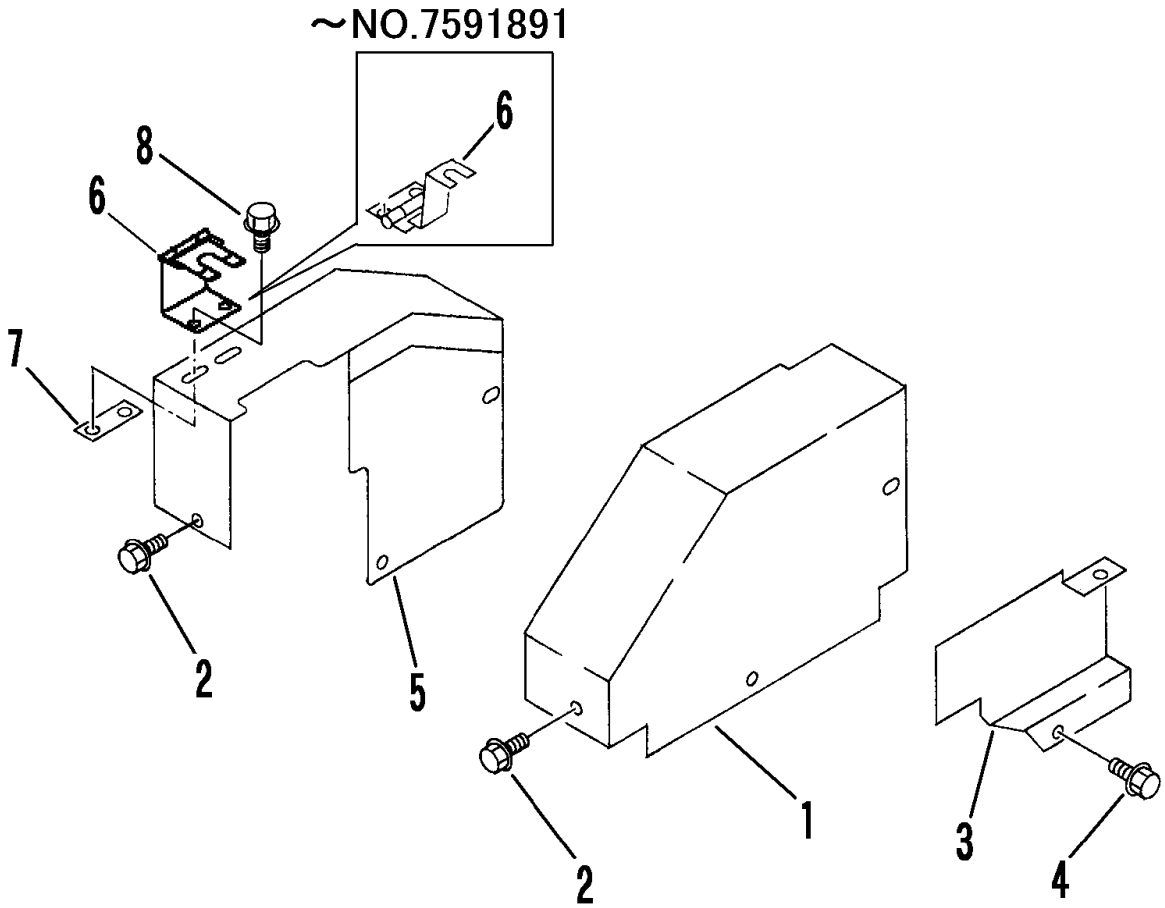

A	手動ダンプ	MANUAL DUMP
B	油圧ダンプ	HYDRAULIC DUMP

見出	部品番号	部品名称		個数Q'ty		型　寸	適用号機	備考
NO.	PART NO.		PART NAME	A	B	DESCRIPTION	FROM ～ UP TO SERIAL NO.	REMARKS
1	3544 1301 001	ﾍﾞﾙﾄｶﾊﾞｰ	COVER	1			NO.7591458～	
1	3544 1301 000	ﾍﾞﾙﾄｶﾊﾞｰ	COVER	1			～NO.7591457	
2	K700 0106 012	Fﾎﾞﾙﾄ	BOLT	3	3	M6×12		
3	3544 1307 001	ｶﾊﾞｰ	COVER	1	1		NO.7591458～	
3	3544 1307 000	ｶﾊﾞｰ	COVER	1			～NO.7591457	
4	K110 0108 016	Fﾎﾞﾙﾄ	BOLT	2	2	M8×16		
5	3544 1311 000	ﾍﾞﾙﾄｶﾊﾞｰ	COVER		1		NO.7591892～	
5	3544 1311 000	ﾍﾞﾙﾄｶﾊﾞｰ	COVER		1		～NO.7591891	
6	3544 1315 000	ｽﾄｯﾊﾟｰ	STOPPER		1			
7	3537 1321 000	ﾌﾞﾗｹｯﾄ	BRACKET		1			
8	K110 0108 016	Fﾎﾞﾙﾄ	BOLT		2	M8×16		