３５４４　１１０Ａ　ハンドルクミタテ　（国内仕様）
HANDLE　EQUIPMENT（DOMESTIC　SPECS）

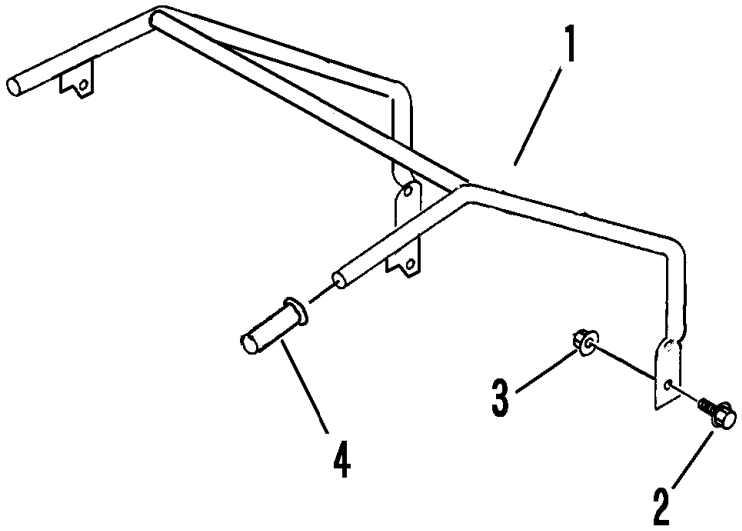

見出	部品番号	部品名称		個数	型　寸	適用号機	備　考
NO.	PART NO.		PART NAME	Q'ty	DESCRIPTION	FROM ～ UP TO SERIAL NO.	REMARKS
1	3544 1101 001	ﾊﾝﾄﾞﾙ	HANDLE	1			
2	A110 0110 025	ﾎﾞﾙﾄ	BOLT	4	M10×25		
3	F301 0110 000	Fﾅｯﾄ	NUT	4	M10		
4	3205 1051 000	ﾆｷﾞﾘ	GRIP	2	φ27.2		