# ３５４４　１１５Ａ　ハンドルクミタテ　（輸出仕様）
# HANDLE　EQUIPMENT（OVERSEAS　SPECS）

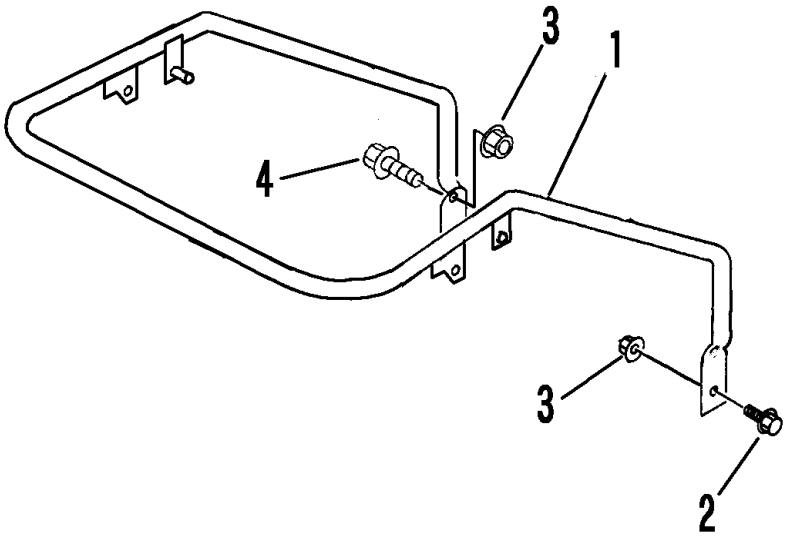


3544 115

| 見出 | 部品番号 | 部品名称 | | 個数 | 型　寸 | 適用号機 | 備　考 |
|---|---|---|---|---|---|---|---|
| NO. | PART NO. | | PART NAME | Q'ty | DESCRIPTION | FROM ～ UP TO SERIAL NO. | REMARKS |
| 1 | 3544 1151 000 | ﾊﾝﾄﾞﾙ | HANDLE | 1 | | | |
| 2 | K710 0110 025 | Fﾎﾞﾙﾄ | BOLT | 2 | M10×25 | | |
| 3 | F301 0110 000 | Fﾅｯﾄ | NUT | 4 | M10 | | |
| 4 | K814 0110 040 | Fﾎﾞﾙﾄ | BOLT | 2 | M10×40 | | |