3549　100A　フレームクミタテ　FRAME　EQUIPMENT

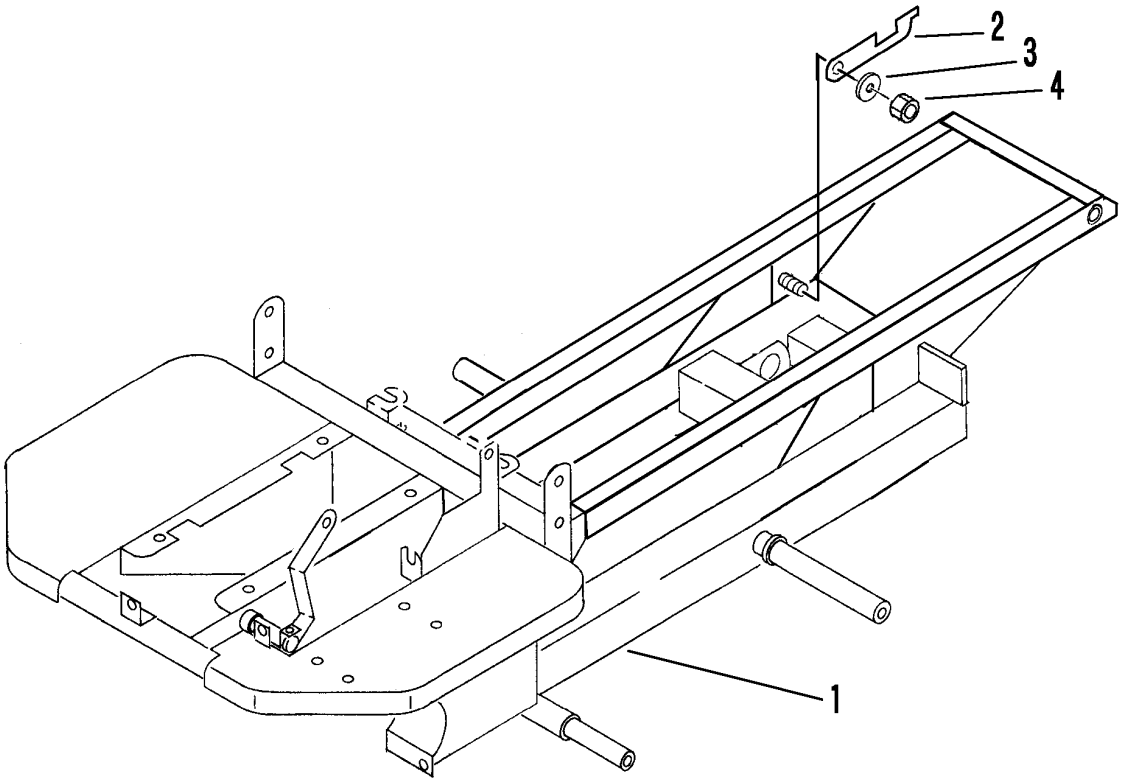

見出	部品番号	部品名称		個数	型　寸	適 用 号 機	備　考
NO.	PART NO.		PART NAME	Q'ty	DESCRIPTION	FROM ～ UP TO SERIAL NO.	REMARKS
1	3549 1001 000	ﾌﾚｰﾑ	FRAME	1			部品供給不可
2	3549 1075 000	ﾌﾟﾚｰﾄ	PLATE	1			
3	0350 0151 226	PW	WASHER,PLAIN	1	12×26×2.3		
4	A351 0112 002	Uﾅｯﾄ	U-NUT	1	M12		