3553　100A　フレームクミタテ　FRAME　EQUIPMENT

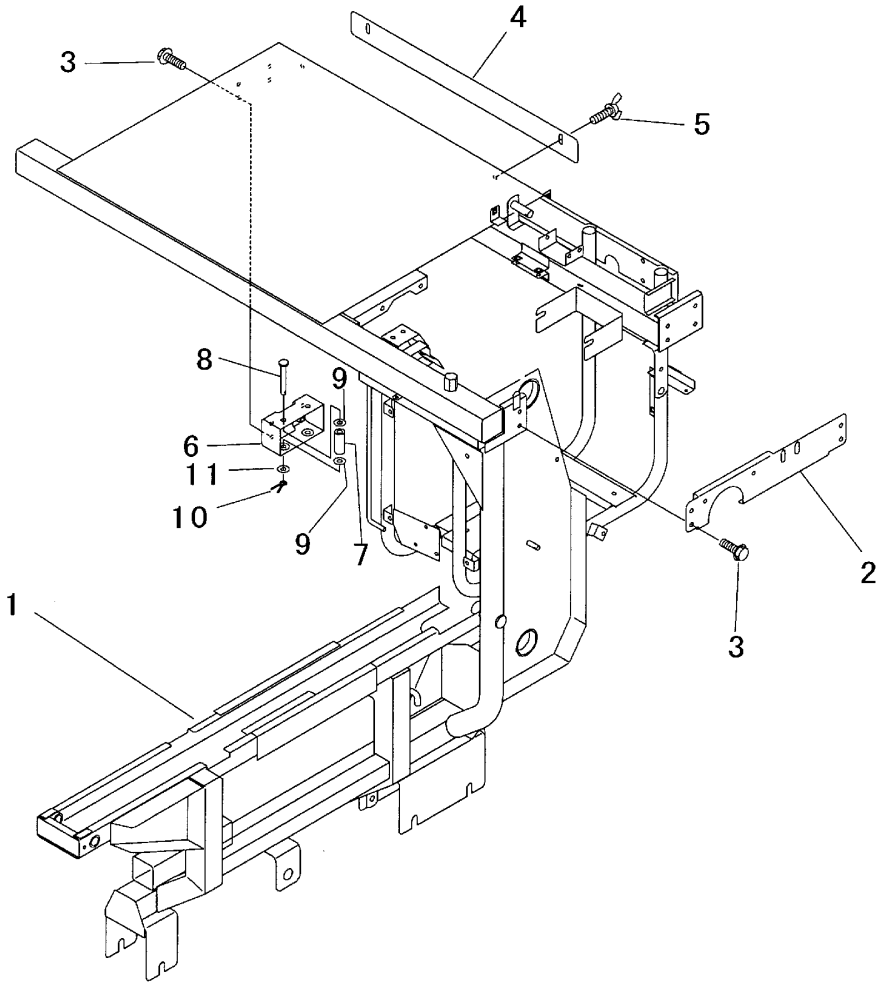

見出	部品番号	部品名称		個数	型　　寸	適　用　号　機	備　　考
NO.	PART NO.		PART NAME	Q'ty	DESCRIPTION	FROM ～ UP TO SERIAL NO.	REMARKS
1	3553 1001 002	ﾌﾚｰﾑ	FRAME	1		NO.7080071～	
1	3553 1001 001	ﾌﾚｰﾑ	FRAME	1		NO.7080031～NO.7080070	
1	3553 1001 000	ﾌﾚｰﾑ	FRAME	1		～NO.7080030	
2	3553 1091 000	ﾌﾞﾗｹｯﾄ	BRACKET	1			
3	K110 0108 016	Fﾎﾞﾙﾄ	BOLT	8	M8×16 (4T)		
4	3553 1092 000	ﾌﾟﾚｰﾄ	PLATE	1			
5	A140 0600 820	ﾁｮｳﾎﾞﾙﾄ	BOLT	2	M8×20		
6	3553 4051 000	ﾌﾞﾗｹｯﾄ	BRACKET	1			
7	3553 4054 000	ﾊﾟｲﾌﾟ	PIPE	2			
8	3553 4055 000	ﾋﾟﾝ	PIN	2			
9	0350 0161 040	PW	WASHER,PLAIN	4	10×40×3.2		
10	0520 0125 020	ﾜﾘﾋﾟﾝ	PIN,SPLIT	2	2.5×20		
11	0350 0141 022	PW	WASHER,PLAIN	2	10×22×1.6		