3553　120A　フレームクミタテ　FRAME　EQUIPMENT

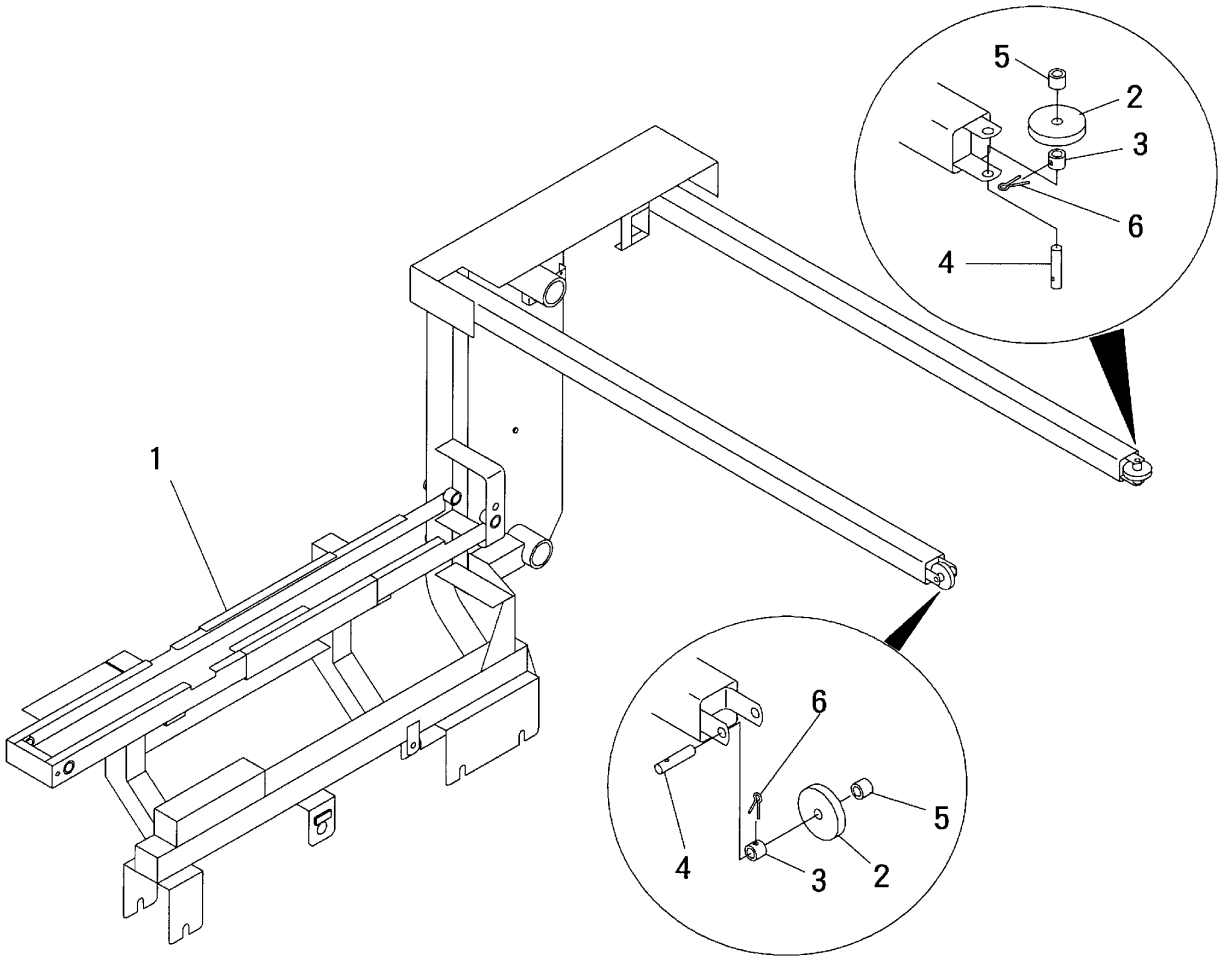

見出 NO.	部品番号 PART NO.	部品名称	PART NAME	個数 Q'ty	型　寸 DESCRIPTION	適用号機 FROM ～ UP TO SERIAL NO.	備　考 REMARKS
1	3553 1201 001	ﾌﾚｰﾑ	FRAME	1		NO.7080071～	
1	3553 1201 000	ﾌﾚｰﾑ	FRAME	1		～NO.7080070	
2	3553 1231 000	ﾌﾟﾚｰﾄ	PLATE	2			
3	3553 1232 000	ﾊﾟｲﾌﾟ	PIPE	2			
4	3553 1233 000	ﾋﾟﾝ	PIN	2			
5	3553 1234 000	ﾊﾟｲﾌﾟ	PIPE	2			
6	0520 0125 025	ﾜﾘﾋﾟﾝ	PIN,SPLIT	2	2.5×25		