3553　410A　ニダイクミタテ　WAGON　EQUIPMENT

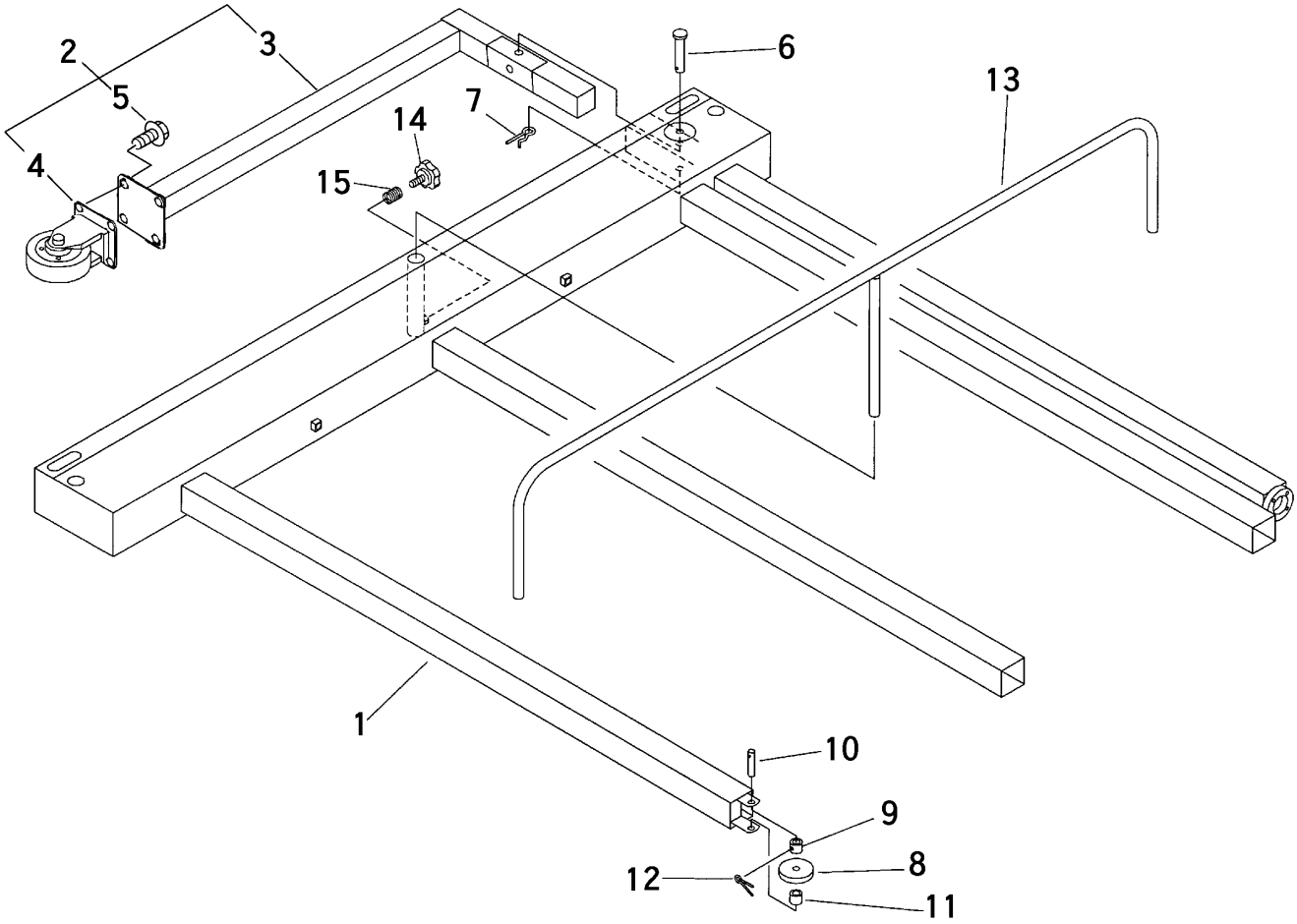

見出	部品番号	部品名称		個数	型　寸	適用号機	備　考
NO.	PART NO.		PART NAME	Q'ty	DESCRIPTION	FROM ～ UP TO SERIAL NO.	REMARKS
1	3553 4101 000	ﾌﾚｰﾑ	FRAME	1			
2	3553 4121 000	ﾎｼﾞｮﾘﾝASSY	ROLLER ASSY	1			
3	3553 4122 000	ﾌﾞﾗｹｯﾄ	BRACKET	1			
4	3553 4127 000	ﾛｰﾗｰ	ROLLER	1			
5	K710 0110 020	Fﾎﾞﾙﾄ	BOLT	4	M10×20 (7T)		
6	0560 0110 060	ﾎｲﾙﾁｭｰﾌﾞﾋﾟﾝ	PIN	1	φ10×60		
7	3635 7511 000	ﾋﾟﾝ	PIN	1			
8	3553 1231 000	ﾌﾟﾚｰﾄ	PLATE	1			
9	3553 1232 000	ﾊﾟｲﾌﾟ	PIPE	1			
10	3553 1233 000	ﾋﾟﾝ	PIN	1			
11	3553 1234 000	ﾊﾟｲﾌﾟ	PIPE	1			
12	0520 0125 025	ﾜﾘﾋﾟﾝ	PIN,SPLIT	1	2.5×25		
13	3553 4045 000	ﾊﾟｲﾌﾟ	PIPE	1			
14	3513 4111 000	ﾉﾌﾞﾎﾞﾙﾄ	BOLT	1			
15	3513 4112 000	ｽﾌﾟﾘﾝｸﾞ	SPRING	1	#169		