3557　010A　エンジンコントロールクミタテ　ENGINE　CONTOROL　EQUIPMENT

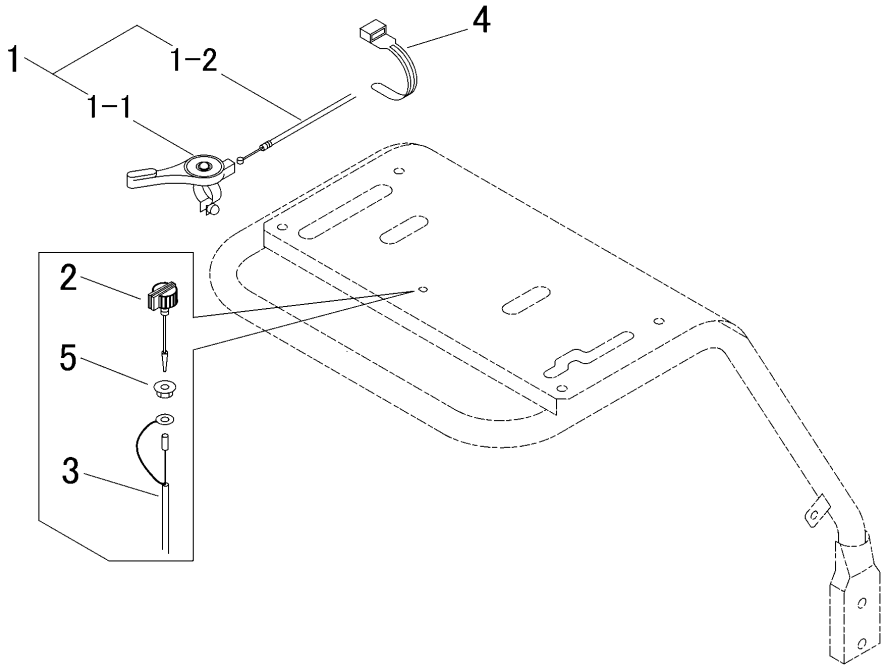

見出 NO.	部品番号 PART NO.	部品名称	PART NAME	個数 Q'ty	型　寸 DESCRIPTION	適用号機 FROM ～ UP TO SERIAL NO.	備　考 REMARKS
1	3557 0105 000	ｽﾛｯﾄﾙﾚﾊﾞｰAssy	LEVER	1			
1-1	3533 0102 000	ﾚﾊﾞｰ	LEVER	1			
1-2	3513 0102 000	ｽﾛｯﾄﾙﾜｲﾔｰ	WIRE	1			
2	3420 0221 000	ｽﾄｯﾌﾟｽｲｯﾁ	SWITCH	1			
3	3554 0201 000	ﾊｰﾈｽ	HARNESS	1			
4	3513 3131 000	ﾌﾟﾗｽﾁｯｸﾊﾞﾝﾄﾞ	BAND	3	黒色		
5	F301 0108 000	Fﾅｯﾄ	NUT	1	M8		