3557　130A　アンゼンカバークミタテ　SAFETY　COVER　EQUIPMENT

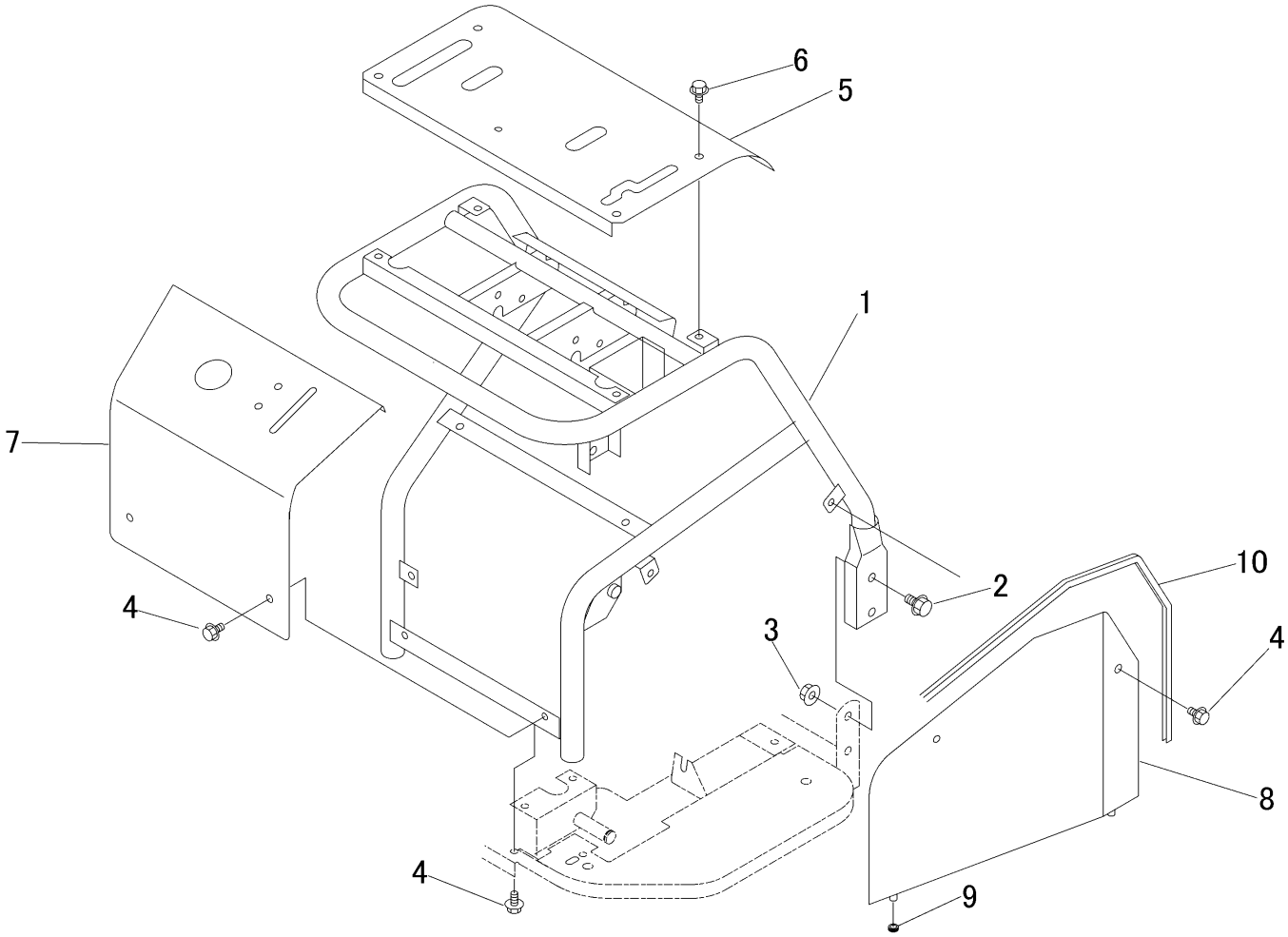

見出 NO.	部品番号 PART NO.	部品名称	PART NAME	個数 Q'ty	型　寸 DESCRIPTION	適用号機 FROM ～ UP TO SERIAL NO.	備　考 REMARKS
1	3557 1301 000	ﾊﾝﾄﾞﾙ	HANDLE	1			
2	K710 0110 020	Fﾎﾞﾙﾄ	BOLT	4	M10×20(7T)		
3	F301 0110 000	Fﾅｯﾄ	NUT	4	M10		
4	K110 0108 016	Fﾎﾞﾙﾄ	BOLT	8	M8×16(4T)		
5	3557 1329 000	ｶﾊﾞｰ	COVER	1			
6	K110 0908 016	Fﾎﾞﾙﾄ	BOLT	4	M8×16(4T黒)		
7	3557 1332 100	ﾌﾟﾚｰﾄ	PLATE	1			
8	3557 1335 000	ｶﾊﾞｰ	COVER	1			
9	0040 1301 500	ｸﾞﾛﾒｯﾄ	GROMMET	2	C-30-NG-79-H		
10	3557 1339 000	ﾄﾘﾑ	TRIM	1			