３５５８　１１０Ａ　ハンドル　クミタテ　（国内仕様）
HANDLE　EQIPMENT　（DOMESTIC　SPECS）

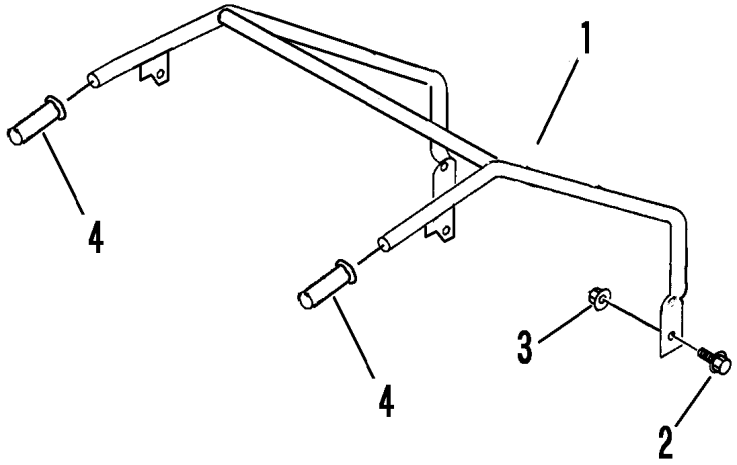


| 見出 NO. | 部品番号 PART NO. | 部品名称 | PART NAME | 個数 Q'ty | 型　寸 DESCRIPTION | 適用号機 FROM ～ UP TO SERIAL NO. | 備　考 REMARKS |
|---|---|---|---|---|---|---|---|
| 1 | 3558 1101 000 | ﾊﾝﾄﾞﾙ | HANDLE | 1 | | | |
| 2 | A110 0110 025 | ﾎﾞﾙﾄ | BOLT | 4 | M10×25 | | |
| 3 | F301 0110 000 | Fﾅｯﾄ | NUT | 4 | M10 | | |
| 4 | 3205 1051 000 | ﾆｷﾞﾘ | GRIP | 2 | | | |