# 3558　120A　フェンダー　FENDER

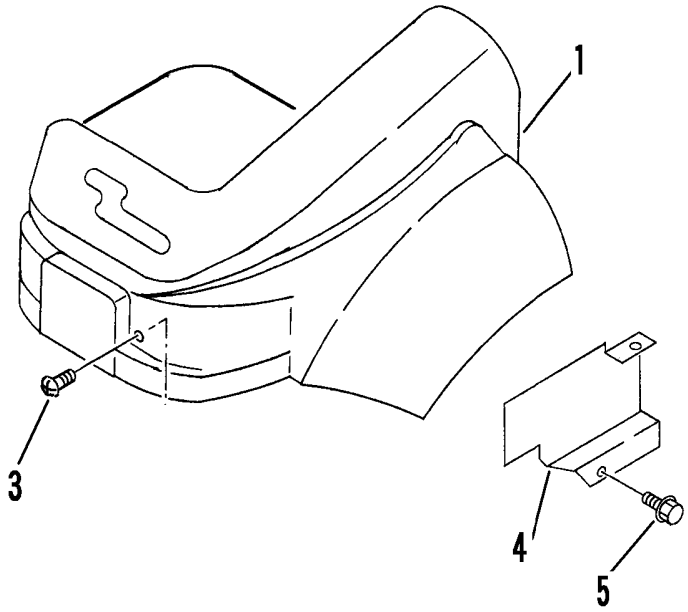


| 見出 NO. | 部品番号 PART NO. | 部品名称 | PART NAME | 個数 Q'ty | 型　寸 DESCRIPTION | 適用号機 FROM ～ UP TO SERIAL NO. | 備　考 REMARKS |
|---|---|---|---|---|---|---|---|
| 1 | 3558 1201 000 | ﾘﾔﾌｪﾝﾀﾞｰ | COVER | 1 | | | |
| | | | | | | | |
| 3 | A252 0160 016 | ﾄﾗｽｺﾈｼﾞ | SCREW | 2 | M6×16 | | |
| 4 | 3544 1307 001 | ｶﾊﾞｰ | COVER | 1 | | | |
| 5 | K110 0108 016 | Fﾎﾞﾙﾄ | BOLT | 2 | M8×16(4T) | | |