3558 320A　ﾁｪﾝｼﾞ（CE仕様）　CEAR SHIFT（CE SPECS）

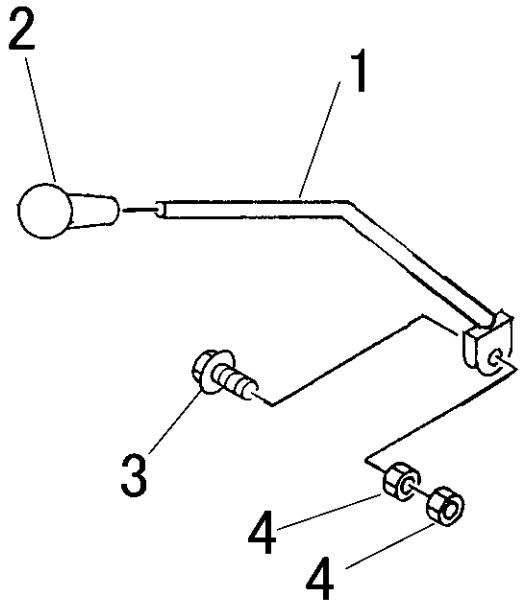

見出 NO.	部品番号 PART NO.	部品名称	PART NAME	個数 Q'ty	型　寸 DESCRIPTION	適用号機 FROM ～ UP TO SERIAL NO.	備　考 REMARKS
1	3558 3201 000	ﾚﾊﾞｰ	LEVER	1			
2	0693 0012 460	ｸﾞﾘｯﾌﾟ	GRIP	1			
3	K804 0106 030	Fﾎﾞﾙﾄ	BOLT	1	M6×30(半ネジ)		
4	A300 0106 001	ﾅｯﾄ	NUT	2	M6		