3565 700B　ﾌｿﾞｸﾋﾝ（CE 仕様）　ACCESSORIES　（CE SPECS）

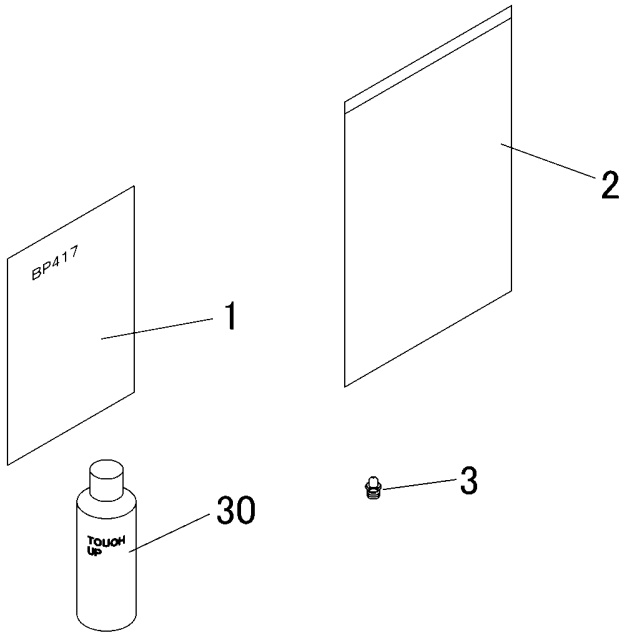

見出 NO.	部品番号 PART NO.	部品名称	PART NAME	個数 Q'ty	型　寸 DESCRIPTION	適 用 号 機 FROM ～ UP TO SERIAL NO.	備　考 REMARKS
1	3565 7002 000	ﾄﾘｱﾂｶｲｾﾂﾒｲｼｮ	MANUAL	1			
2	3544 7003 000	ﾊﾞｯｸﾞ	BAG	1			
3	3544 7002 000	ｸﾞﾘｰｽﾆｯﾌﾟﾙ	GREASE NIPPLE	1			
30	Z9999 6016 000	ｽﾌﾟﾚｰ	SPRAY	1	FA-GAﾚｯﾄﾞ		
30	Z9999 6017 000	ｽﾌﾟﾚｰ	SPRAY	1	ﾌﾞﾗｯｸｸﾞﾚｰ		
30	Z9999 6018 000	ｽﾌﾟﾚｰ	SPRAY	1	ﾅﾁｭﾗﾙｲｴﾛｰ		