CANYCOM

PARTS LIST

BP41

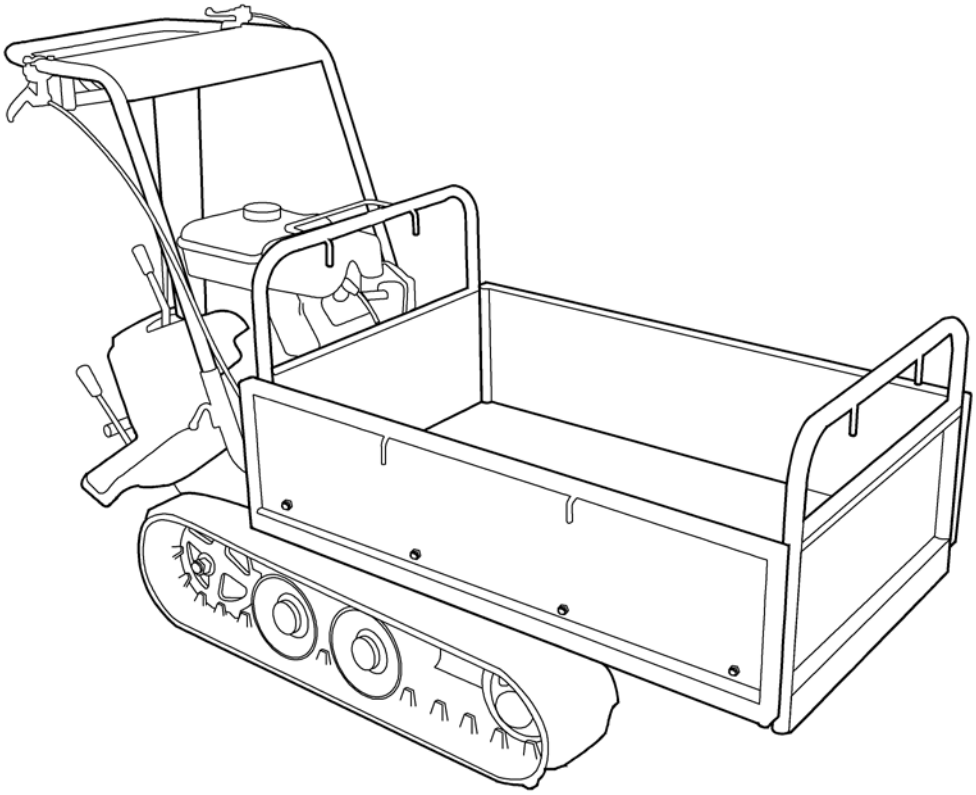

Sokuno

PARTS NO.3585 9810 010

2015/September

目　　次
Table of Contents

３５８５　０００Ａ　エンジン　Ｅｎｇｉｎｅ（ＧＴ４００）…… １
３５８４　１００Ａ　フレーム　Ｆｒａｍｅ…… ２
３５８５　１１０Ａ　ハンドル　Ｈａｎｄｌｅ…… ３
３５８３　１２０Ａ　フェンダー　Ｆｅｎｄｅｒ…… ４
３５８３　２００Ａ　ミッション　Ｔｒａｎｓｍｉｓｓｉｏｎ…… ５
３５８４　２１０Ａ　テンリン　Ｒｏｌｌｅｒ…… ６
３５８３　２２０Ａ　ユウドウリン　Ｉｄｌｅｒ…… ７
３５８５　３００Ａ　サイドクラッチ　Ｓｉｄｅ　Ｃｌｕｔｃｈ…… ８
３５８３　３１０Ａ　クラッチ・ブレーキ　Ｃｌｕｔｃｈ　＆　Ｂｒａｋｅ…… ９
３５８３　３２０Ａ　チェンジ　Ｇｅａｒ　Ｓｈｉｆｔ…… １０
３５８５　９９０２　ワゴンセット（ 鉄板フレーム ）
　　Ｗａｇｏｎ　Ｓｅｔ（ BP41MFDA / K-BP41MFDA ）…… １１
３５８５　９９０１　ワゴンセット（パイプフレーム ）
　　Ｗａｇｏｎ　Ｓｅｔ（ BP41MFD / K-BP41MFD ）…… １２
３５８５　５００Ｃ　マーク（ 鉄板フレーム・ チクスイ仕様 ）　Ｍａｒｋ（ BP41MFDA ）…… １３
３５８５　５００Ｄ　マーク（ パイプフレーム・ チクスイ仕様 ）　Ｍａｒｋ（ BP41MFD ）…… １４
３５８５　５１０Ｂ　フゾクヒン（ チクスイ仕様 ）
　　Ａｃｃｅｓｓｏｒｉｅｓ（ BP41MFDA / BP41MFD ）…… １５
３５８５　５００Ｅ　マーク（ パイプフレーム・クボタ仕様 ）　Ｍａｒｋ（ K-BP41MFD ）…… １６
３５８５　５００Ｆ　マーク（ 鉄板フレーム・クボタ仕様 ）　Ｍａｒｋ（ K- BP41MFDA ）…… １７
３５８５　５１０Ｃ　フゾクヒン（ クボタ仕様 ）
　　Ａｃｃｅｓｓｏｒｉｅｓ（ K-BP41MFDA / K- BP41MFD ）…… １８
３５８４　０００Ｃ　エンジン　Ｅｎｇｉｎｅ（ＧＰ１６０Ｈ）…… １９

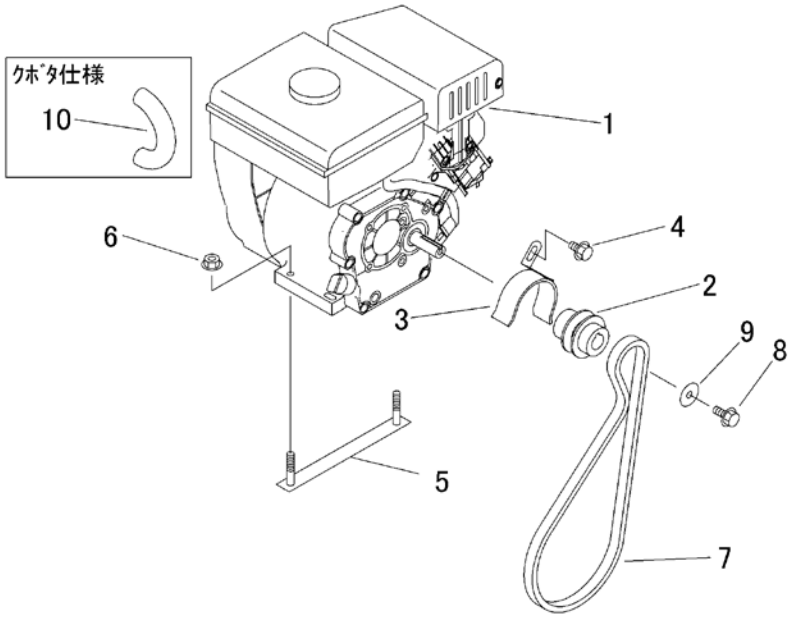

見出 NO.	部品番号 PART NO.	部品名称	PART NAME		個数 Q'ty	型　寸 DESCRIPTION	互換性 R/P	適用号機 FROM ～ UP TO SERIAL NO.	備　考 REMARKS
1	3585 0001 000	ｴﾝｼﾞﾝ	ENGINE		1	GT400			
2	3547 0006 000	ｴﾝｼﾞﾝﾌﾟｰﾘ	PULLEY		1				
3	3583 0011 000	ｽﾄｯﾊﾟ	STOPPER		1				
4	K110 0108 016	Fﾎﾞﾙﾄ	BOLT		1	M8×16			
5	3583 0014 000	ﾎﾞﾙﾄ	BOLT		2				
6	F301 0108 000	Fﾅｯﾄ	NUT		4	M8			
7	0851 1300 030	Vﾍﾞﾙﾄ	V-BELT		1	SA30			
8	K710 0108 020	Fﾎﾞﾙﾄ	BOLT		1	M8×20(7T)			
9	0350 0170 828	PW	WASHER		1	8×28×4.5			
10	3585 0011 000	ｺﾙｹﾞｰﾄﾁｭｰﾌﾞ	TUBE		1				（ｸﾎﾞﾀ仕様ﾉﾐ）

３５８４　１００Ａ　フレーム　Ｆｒａｍｅ

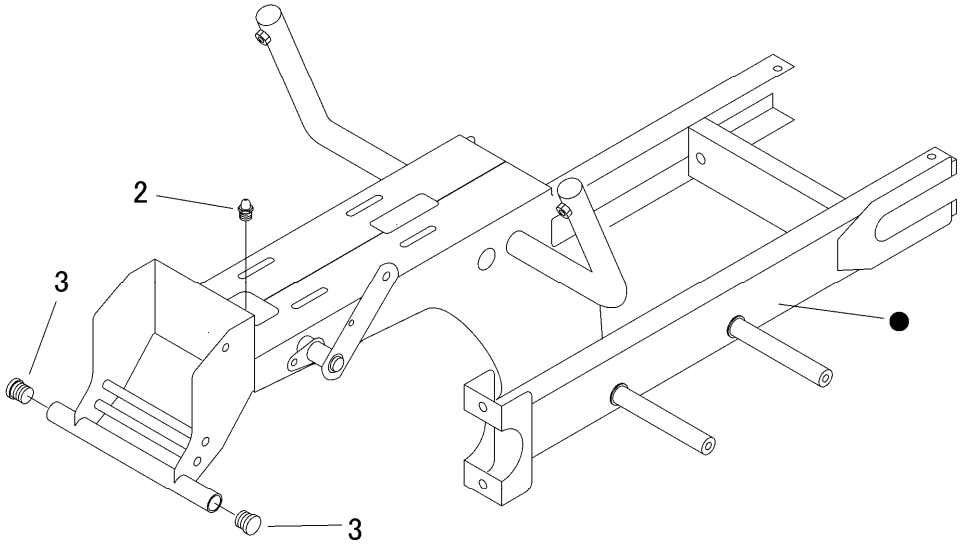

見出 NO.	部品番号 PART NO.	部品名称	PART NAME		個数 Q'ty	型　寸 DESCRIPTION	互換性 R/P	適用号機 FROM ～ UP TO SERIAL NO.	備　考 REMARKS
2	A650 0100 600	ｸﾞﾘｰｽﾆｯﾌﾟﾙ	NIPPLE GREASE		1	A-M6			
3	3583 1048 000	ｷｬｯﾌﾟ	CAP		2				

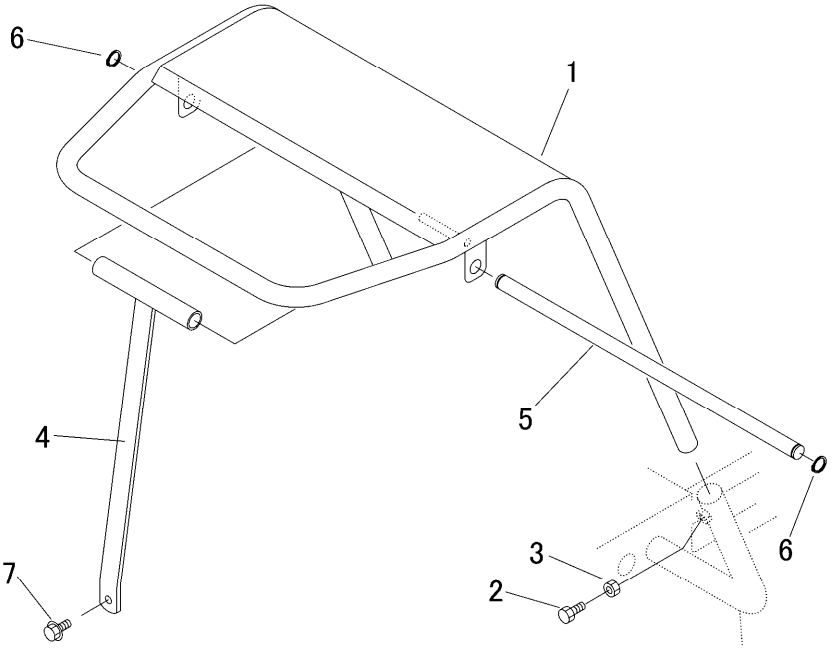

見出 NO.	部品番号 PART NO.	部品名称	PART NAME		個数 Q'ty	型　寸 DESCRIPTION	互換性 R/P	適用号機 FROM ～ UP TO SERIAL NO.	備　考 REMARKS
1	3585 1101 000	ﾊﾝﾄﾞﾙ	HANDLE		1				
2	A110 0108 020	ﾎﾞﾙﾄ	BOLT		2	M8×20			
3	A301 0108 003	ﾅｯﾄ	NUT		2	M8			
4	3583 1115 000	ｻﾎﾟｰﾄ	SUPPORT		1				
5	3583 1121 000	ﾋﾟﾝ	PIN		1	φ16			
6	0740 0001 600	Cﾘﾝｸﾞ	RING		2	S16			
7	K710 0108 020	Fﾎﾞﾙﾄ	BOLT		1	M8×20(7T)			

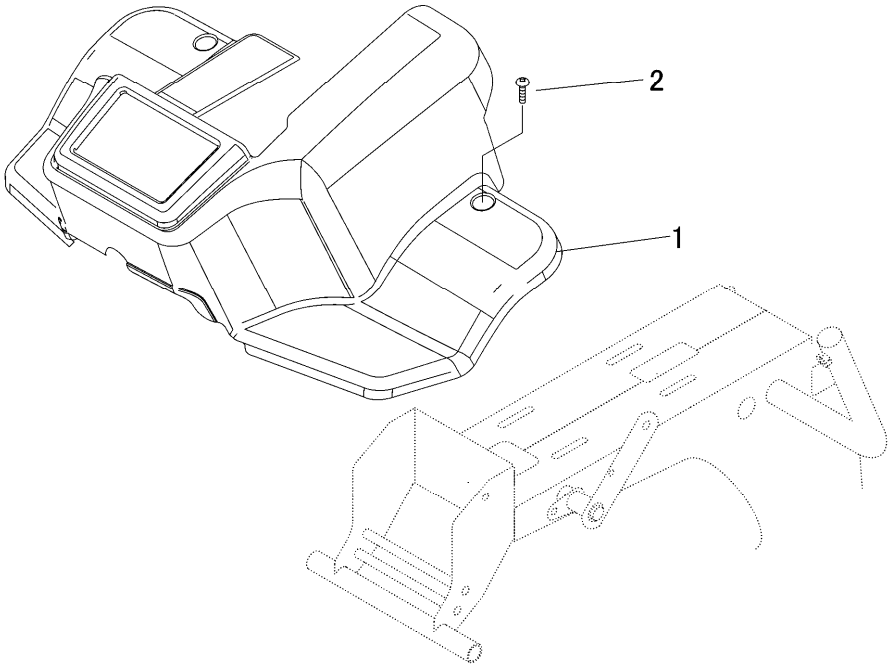

見出 NO.	部品番号 PART NO.	部品名称	PART NAME		個数 Q'ty	型　寸 DESCRIPTION	互換性 R/P	適用号機 FROM ～ UP TO SERIAL NO.	備　考 REMARKS
1	3572 1301 001	ｶﾊﾞｰ	COVER		1				
2	A252 0560 035	ﾄﾗｽｺﾈｼﾞ	SCREW		2	M6×35			

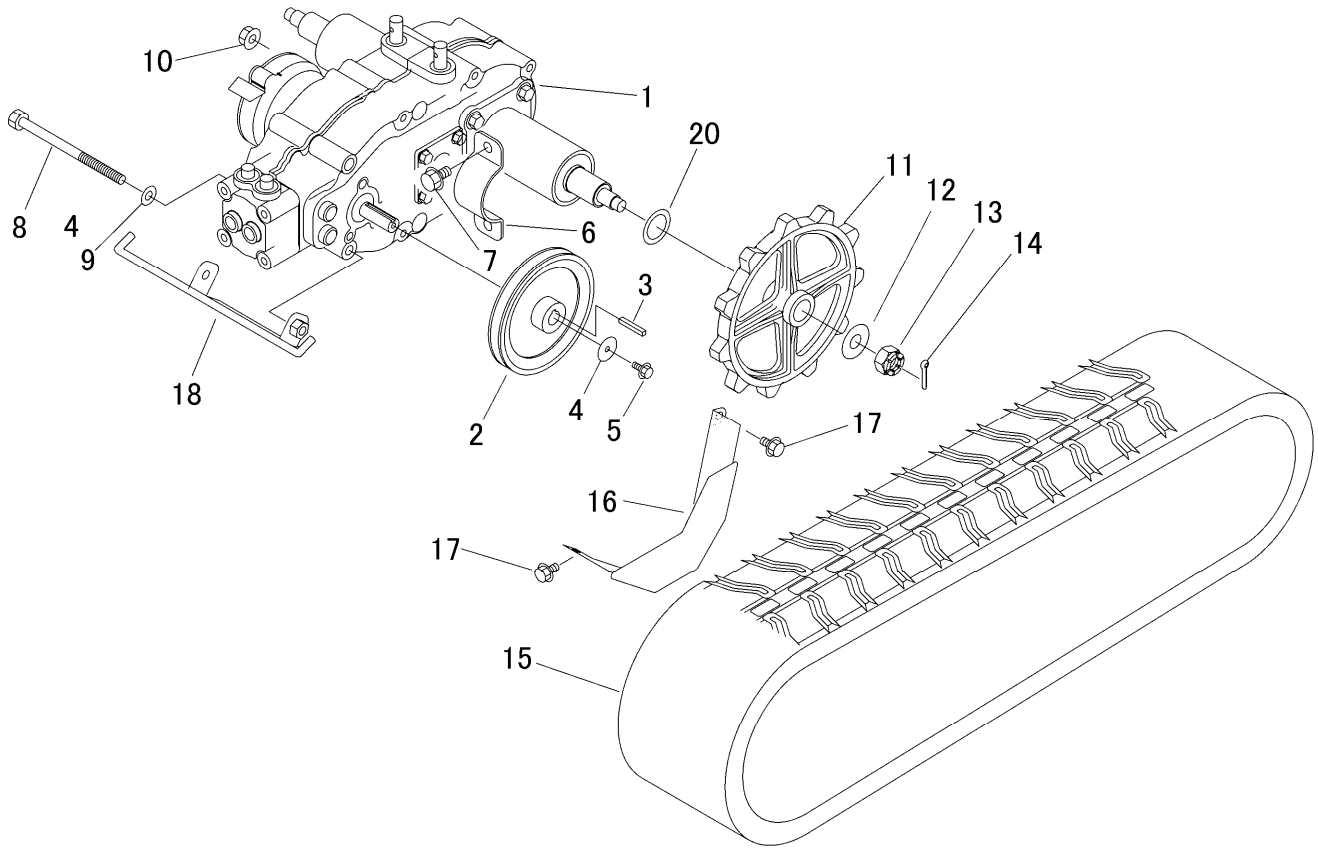

見出 NO.	部品番号 PART NO.	部品名称	PART NAME		個数 Q'ty	型　寸 DESCRIPTION	互換性 R/P	適用号機 FROM ～ UP TO SERIAL NO.	備　考 REMARKS
1	7318 000M 500	ﾐｯｼｮﾝASSY	TRANSMISSION		1	HS063M			
2	3583 2005 000	ﾌﾟｰﾘ	PULLEY		1				
3	0571 0005 035	ｷｰ	KEY		1	5×35			
4	0350 0160 628	PW	WASHER		1	6×28×3.2			
5	K700 0606 016	Fﾎﾞﾙﾄ	BOLT		1	M6×16(7T)			
6	3583 2007 000	ﾌﾞﾗｹｯﾄ	BRACKET		2				
7	K710 0110 020	Fﾎﾞﾙﾄ	BOLT		4	M10×20(7T)			
8	A104 0110 150	ﾎﾞﾙﾄ	BOLT		2	M10×150			
9	0350 0151 026	PW	WASHER		2	10×26×2.3			
10	F301 0110 000	Fﾅｯﾄ	NUT		1	M10			
11	3583 2011 001	ｽﾌﾟﾛｹｯﾄ	SPROCKET		2				
12	0350 0171 640	PW	WASHER		2	16X40X4.5			
13	A310 0101 620	ｷｬｯｽﾙﾅｯﾄ	NUT		2	M16(P=2)			
14	0520 0140 032	ﾜﾘﾋﾟﾝ	PIN SPLIT		2	4.0×32			
15	3515 2033 000	ｸﾛｰﾗｰ	CRAWLER		2				
16	3583 2012 000	ｶﾊﾞｰ	COVER		1				
17	K110 0108 016	Fﾎﾞﾙﾄ	BOLT		2	M8×16(4T)			
18	3583 2013 000	ﾌﾞﾗｹｯﾄ	BRACKET		1				
20	3619 4024 000	ｼﾑ	SHIM		2				

３５８４　２１０Ａ　テンリン　Ｒｏｌｌｅｒ

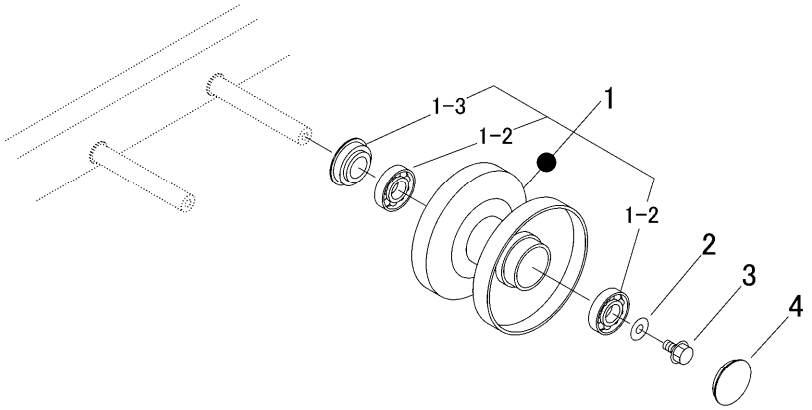

見出 NO.	部品番号 PART NO.	部品名称	PART NAME		個数 Q'ty	型　寸 DESCRIPTION	互換性 R/P	適用号機 FROM ～ UP TO SERIAL NO.	備　考 REMARKS
1	3584 2101 000	ﾛｰﾗASSY	ROLLER ASSY		4				
1-2	0750 0062 040	ﾍﾞｱﾘﾝｸﾞ	BEARING		8	6204			
1-3	3513 2106 000	ｵｲﾙｼｰﾙ	SEAL OIL		4	MUD-5			
2	0350 0151 026	PW	WASHER		4	10×26×2.3			
3	K710 0110 020	Fﾎﾞﾙﾄ	BOLT		4	M10×20(4T)			
4	3513 2107 000	ﾒｸﾗﾌﾞﾀ	CAP		4				

３５８３　２２０Ａ　ユウドウリン　Ｉｄｌｅｒ

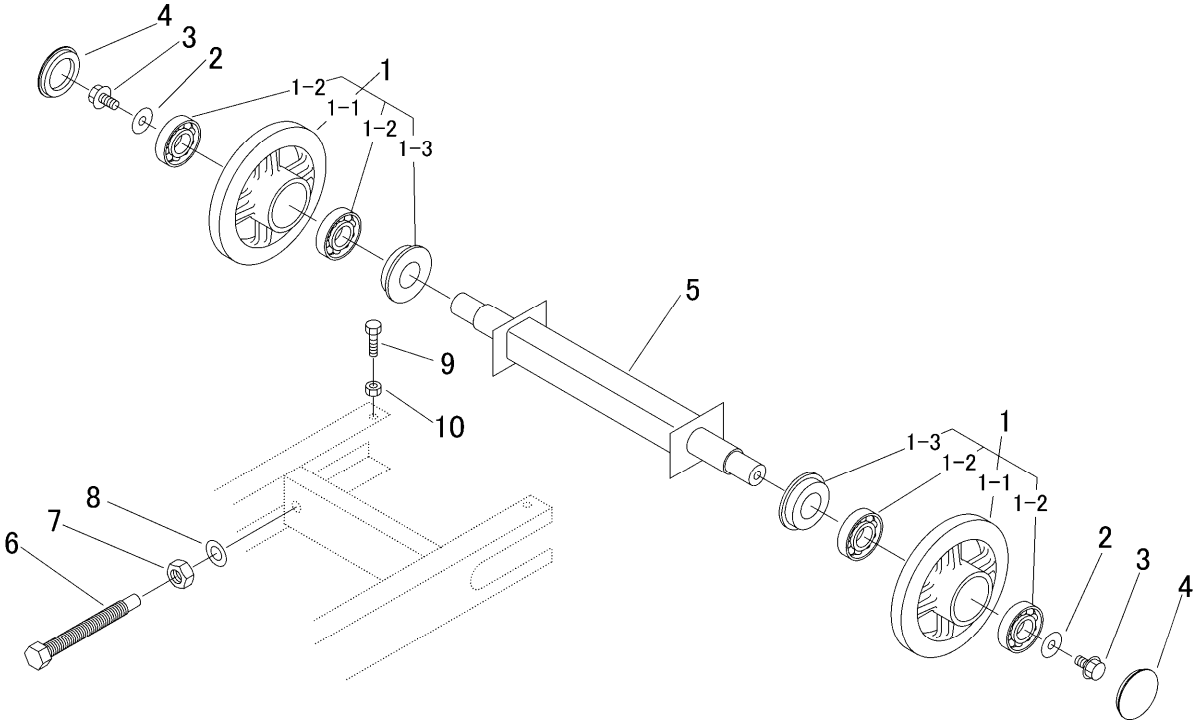

見出 NO.	部品番号 PART NO.	部品名称	PART NAME		個数 Q'ty	型　寸 DESCRIPTION	互換性 R/P	適用号機 FROM ～ UP TO SERIAL NO.	備　考 REMARKS
1	3531 2201 000	ﾕｳﾄﾞｳﾘﾝAssy	IDLER ASSY		2				
1-1	3531 2202 000	ﾕｳﾄﾞｳﾘﾝ	IDLER		2				
1-2	0750 0062 050	ﾍﾞｱﾘﾝｸﾞ	BEARING		4	6205			
1-3	3516 2303 000	ｵｲﾙｼｰﾙ	SEAL OIL		2				
2	0350 0161 030	PW	WASHER		2	10×30×3.2			
3	K710 0110 020	Fﾎﾞﾙﾄ	BOLT		2	M10×20(7T)			
4	3524 2205 000	ﾒｸﾗﾌﾞﾀ	CAP		2				
5	3583 2205 000	ﾕｳﾄﾞｳﾘﾝﾌｫｰｸ	YOKE		1				
6	3515 2214 000	ｸﾛｰﾗﾊﾘﾎﾞﾙﾄ	BOLT		2				
7	A300 0116 001	ﾅｯﾄ	NUT		2	M16			
8	0350 0161 630	PW	WASHER		2	16×30×3.0			
9	A110 0108 035	ﾎﾞﾙﾄ	BOLT		2	M8×35			
10	A301 0108 001	ﾅｯﾄ	NUT		2	M8			

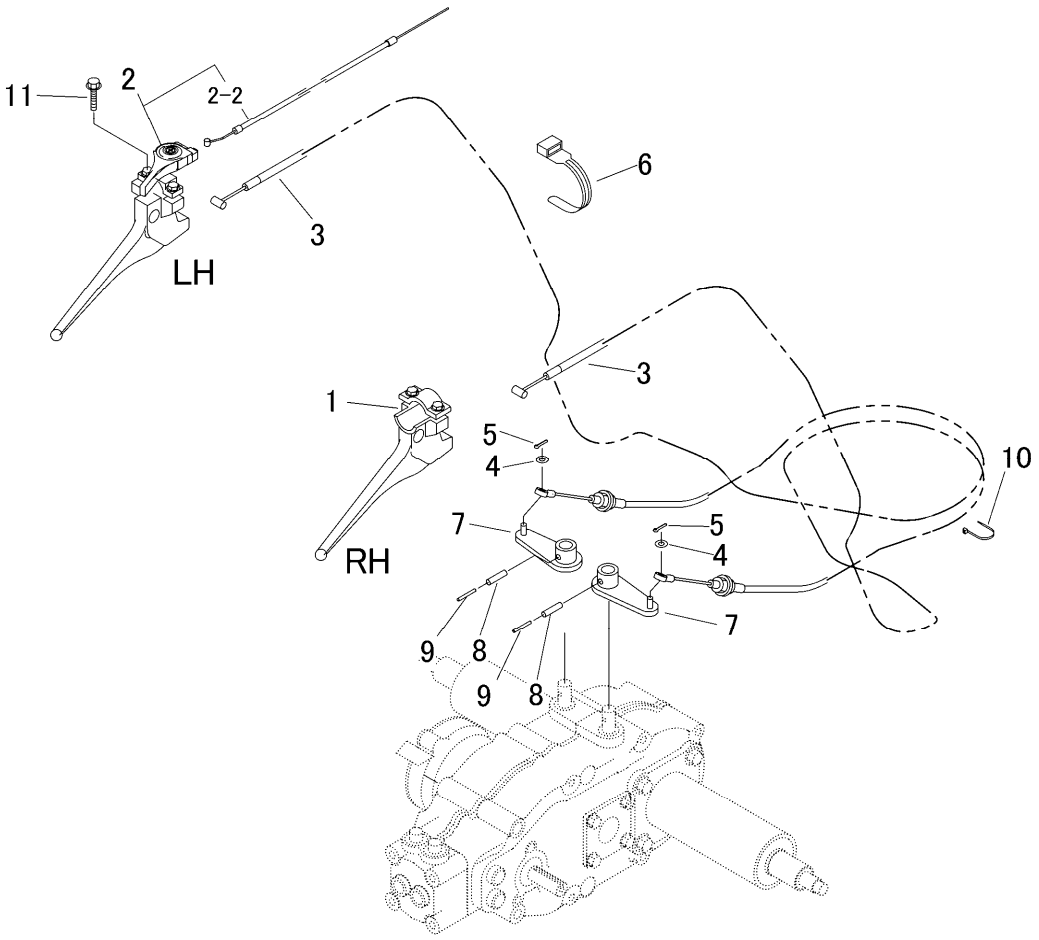

見出 NO.	部品番号 PART NO.	部品名称	PART NAME		個数 Q'ty	型　寸 DESCRIPTION	互換性 R/P	適用号機 FROM ～ UP TO SERIAL NO.	備　考 REMARKS
1	3535 3001 000	ﾚﾊﾞｰ	LEVER		1				
2	3585 3002 000	ﾚﾊﾞｰAssy	LEVER ASSY		1				
2-2	3561 0102 000	ﾜｲﾔｰ	WIRE		1				ｽﾛｯﾄﾙ
3	3572 3023 000	ﾜｲﾔｰ	WIRE		2				ｻｲﾄﾞｸﾗｯﾁ
4	0350 0130 613	PW	WASHER		2	6×13×1.0			
5	0520 0120 012	ﾜﾘﾋﾟﾝ	PIN SPLIT		2	2.0×12			
6	3513 3131 000	ﾌﾟﾗｽﾁｯｸﾊﾞﾝﾄﾞ	BAND		3				
7	3583 3011 000	ｱｰﾑ	ARM		2				
8	0550 0006 025	ｽﾌﾟﾘﾝｸﾞﾋﾟﾝ	PIN SPRING		2	6.0×25			
9	0550 0003 525	ｽﾌﾟﾘﾝｸﾞﾋﾟﾝ	PIN SPRING		2	3.5×25			
10	3652 0281 000	ｲﾝｼｭﾛｯｸ	BAND		2				
11	H204 0906 035	ｾﾑｽB	BOLT		2	M6×35			

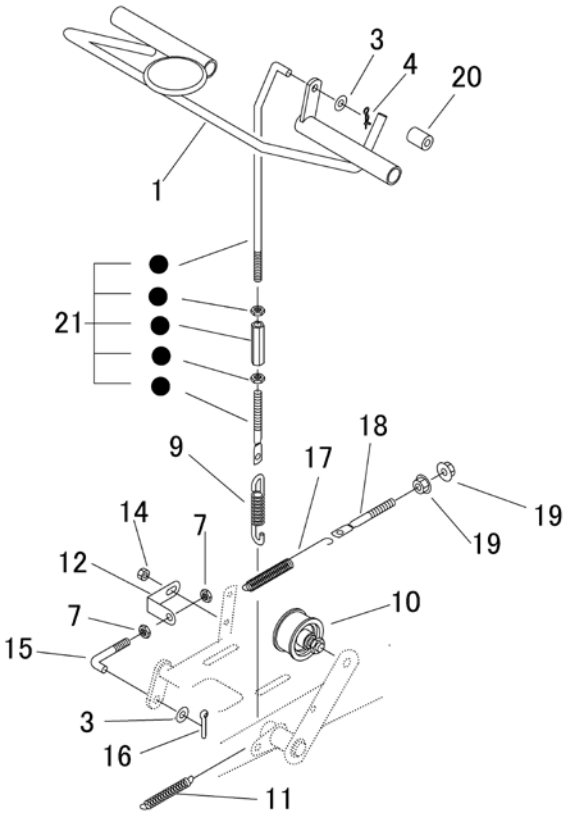

見出 NO.	部品番号 PART NO.	部品名称	PART NAME		個数 Q'ty	型　寸 DESCRIPTION	互換性 R/P	適用号機 FROM ～ UP TO SERIAL NO.	備　考 REMARKS
1	3583 3101 001	ﾚﾊﾞｰ	LEVER		1				
3	0350 0140 818	PW	WASHER		2	8×18×1.6			
4	0523 0108 000	ｽﾅｯﾌﾟﾋﾟﾝ	PIN SNAP		1	呼び8			
7	A301 0108 003	ﾅｯﾄ	NUT		2	M8			
9	3509 3216 000	ｽﾌﾟﾘﾝｸﾞ	SPRING		1	#73			
10	3535 3121 000	ﾃﾝｼｮﾝﾌﾟｰﾘ	PULLEY		1				
11	5201 3608 000	ﾊﾞﾈ	SPRING		1	#92			
12	3583 3121 000	ﾌﾟﾚｰﾄ	PLATE		1				
14	A350 0106 002	Uﾅｯﾄ	NUT		1	M6			
15	3558 3112 000	ﾛｯﾄﾞ	BOLT		1	φ8			
16	0520 0125 016	ﾜﾘﾋﾟﾝ	PIN SPLIT		1	2.5×16			
17	3513 3111 000	ｽﾌﾟﾘﾝｸﾞ	SPRING		1	#156			
18	3606 2015 000	ﾃﾝｼｮﾝﾊﾘﾛｯﾄﾞ	ROD		1				
19	F301 0108 000	Fﾅｯﾄ	NUT		2	M8			
20	3611 1807 000	ﾎｺﾞｺﾞﾑ	GROMMET		1	C-6			
21	3583 3108 001	ﾛｯﾄﾞ ASSY	ROD Assy		1				

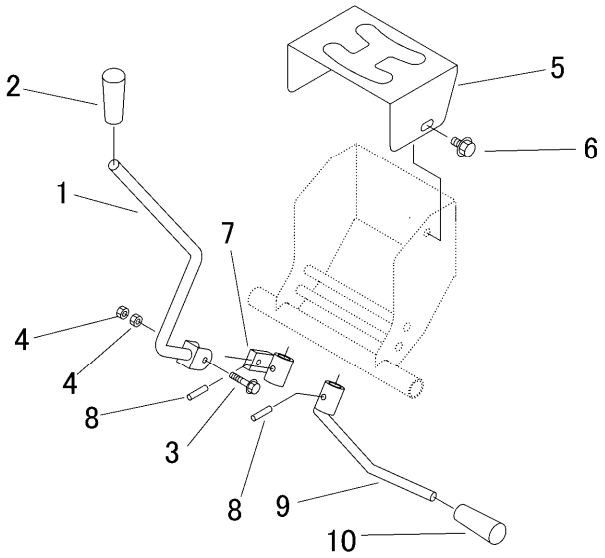

見出 NO.	部品番号 PART NO.	部品名称	PART NAME		個数 Q'ty	型　寸 DESCRIPTION	互換性 R/P	適用号機 FROM ～ UP TO SERIAL NO.	備　考 REMARKS
1	3583 3201 000	ﾚﾊﾞｰ	LEVER		1				
2	0691 0012 250	ｸﾞﾘｯﾌﾟ	GRIP		1				
3	K804 0106 030	Fﾎﾞﾙﾄ	BOLT		1	M6×30			
4	A300 0106 001	ﾅｯﾄ	NUT		2	M6			
5	3583 3205 000	ﾌﾟﾚｰﾄ	PLATE		1				
6	K110 0108 016	Fﾎﾞﾙﾄ	BOLT		2	M8×16(4T)			
7	3583 3211 000	ﾌﾞﾗｹｯﾄ	BRACKET		1				
8	0550 0006 025	ｽﾌﾟﾘﾝｸﾞﾋﾟﾝ	PIN SNAP		2	6.0×25			
9	3583 3216 000	ﾚﾊﾞｰ	LEVER		1				
10	0691 0010 250	ｸﾞﾘｯﾌﾟ	GRIP		1				

３５８５　９９０２　ワゴンセット（ 鉄板フレーム ）　Ｗａｇｏｎ　Ｓｅｔ（ BP41MFDA ）

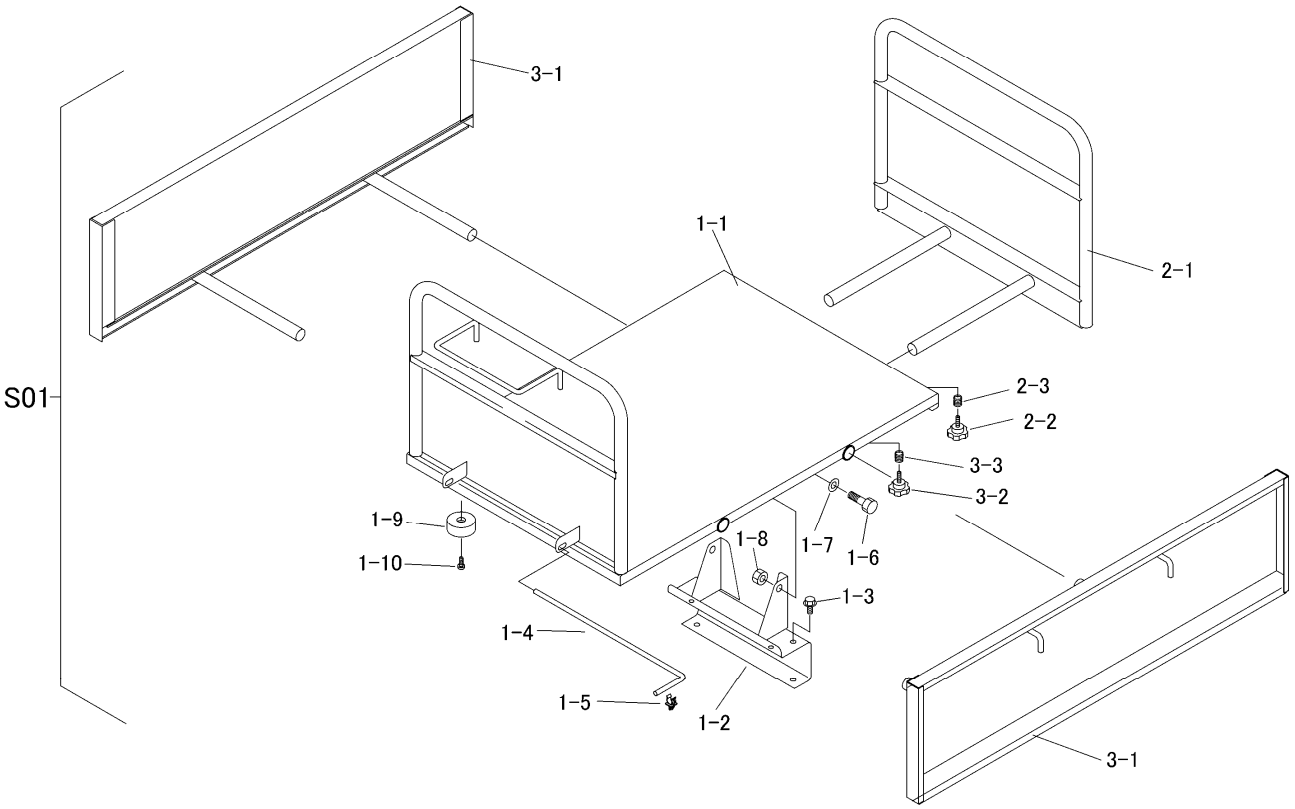

見出 NO.	部品番号 PART NO.	部品名称	PART NAME		個数 数量 Q'ty	型　寸 DESCRIPTION	互換性 R/P	適用号機 FROM ～ UP TO SERIAL NO.	備　考 REMARKS
S01	3585 9902 000	ﾜｺﾞﾝｾｯﾄ(鉄板式)	WAGON set		1				BP41MFDA
1-1	3584 4001 000	ﾆﾀﾞｲﾌﾚｰﾑ	WAGON		1				
1-2	3584 4021 000	ﾌﾞﾗｹｯﾄ	BRACKET		1				
1-3	K710 0108 020	Fﾎﾞﾙﾄ	BOLT		6	M8×20(7T)			
1-4	3584 4015 000	ﾛｯﾄﾞ	ROD		1	φ8			
1-5	3583 4019 000	ﾛｯﾄﾞﾎﾙﾀﾞｰ	ROD HOLDER		1				
1-6	A050 0112 040	ﾎﾞﾙﾄ7T	BOLT		2				
1-7	0350 0151 222	PW	PW		2				
1-8	A301 0112 001	ﾅｯﾄ	NUT		2	M12			
1-9	3611 4062 000	ﾎｺﾞｺﾞﾑ	RUBBER		2	B-4			
1-10	A252 0160 025	ﾄﾗｽｺﾈｼﾞ	SCREW		2				
2-1	3584 4101 000	ﾎｼﾞｮﾌﾚｰﾑ	GATE		1				
2-2	3513 4111 000	ﾉﾌﾞﾎﾞﾙﾄ	BOLT		2				
2-3	3513 4112 000	ｽﾌﾟﾘﾝｸﾞ	SPRING		2				
3-1	3585 4201 000	ｻｲﾄﾞﾌﾚｰﾑ	SIDE GATE		2				
3-2	3513 4111 000	ﾉﾌﾞﾎﾞﾙﾄ	BOLT		4				
3-3	3513 4112 000	ｽﾌﾟﾘﾝｸﾞ	SPRING		4				

３５８５　９９０１　ワゴンセット（パイプフレーム）　Ｗａｇｏｎ　Ｓｅｔ（ BP41MFD ）

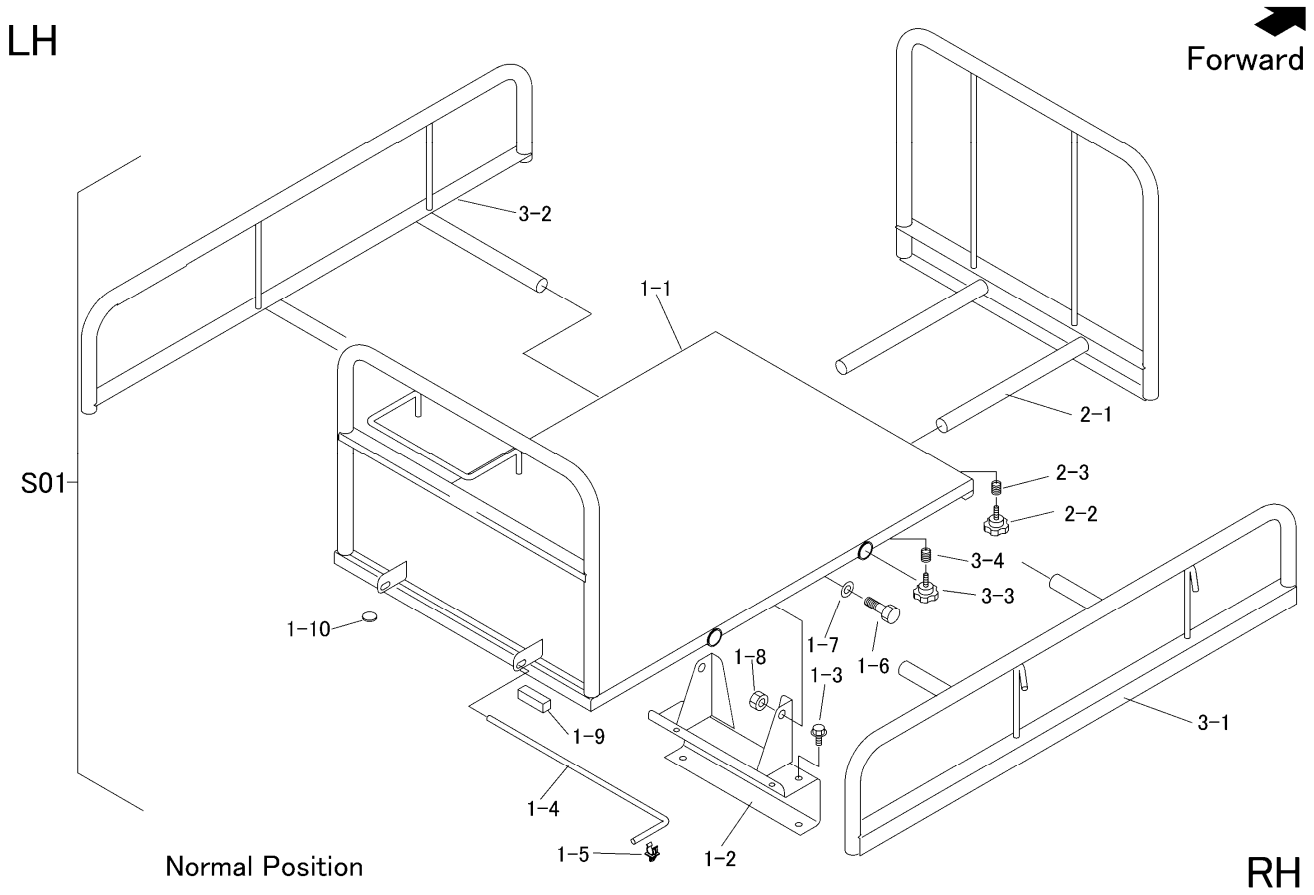

見出 NO.	部品番号 PART NO.	部品名称	PART NAME		個数 数量 Q'ty	型　寸 DESCRIPTION	互換性 R/P	適用号機 FROM ～ UP TO SERIAL NO.	備　考 REMARKS
S01	3585 9901 000	ﾜｺﾞﾝｾｯﾄ(ﾊﾟｲﾌﾟ式)	WAGON set		1				BP41MFD
1-1	3583 4001 000	ﾆﾀﾞｲﾌﾚｰﾑ	WAGON		1				
1-2	3584 4021 000	ﾌﾞﾗｹｯﾄ	BRACKET		1				
1-3	K710 0108 020	Fﾎﾞﾙﾄ	BOLT		6	M8×20(7T)			
1-4	3583 4015 000	ﾛｯﾄﾞ	ROD		1	φ8			
1-5	3583 4019 000	ﾛｯﾄﾞﾎﾙﾀﾞｰ	ROD HOLDER		1				
1-6	A050 0112 040	ﾎﾞﾙﾄ7T	BOLT		2				
1-7	0350 0151 222	PW	PW		2				
1-8	A301 0112 001	ﾅｯﾄ	NUT		2	M12			
1-9	3583 4021 000	ｲﾝｼｭﾚｰﾀ	INSULATOR		2				
1-10	3606 4024 000	ﾎﾞｳｵﾝｺﾞﾑ	RUBBER		2	B-7			
2-1	3583 4101 000	ﾎｼﾞｮﾌﾚｰﾑ	GATE		1				
2-2	3513 4111 000	ﾉﾌﾞﾎﾞﾙﾄ	BOLT		2				
2-3	3513 4112 000	ｽﾌﾟﾘﾝｸﾞ	SPRING		2				
3-1	3583 4221 000	ｻｲﾄﾞﾌﾚｰﾑ(Ｒ)	SIDE GATE		1				note)001
3-2	3583 4225 000	ｻｲﾄﾞﾌﾚｰﾑ(Ｌ)	SIDE GATE		1				note)001
3-3	3513 4111 000	ﾉﾌﾞﾎﾞﾙﾄ	BOLT		2				
3-4	3513 4112 000	ｽﾌﾟﾘﾝｸﾞ	SPRING		2				

注 001）3-1,3-2 は、左右入れ替えて延長できます、図は縮小時を表しています。延長時には左右が入れ替わっていますのでご注文の際にはご確認願います。

Note001) The part number 3-1 and 3-2 shall swap the position when extending loading deck.
This drawing shows the position when loading deck is in normal length.
Please be careful with part number for ordering when loading deck is extended.

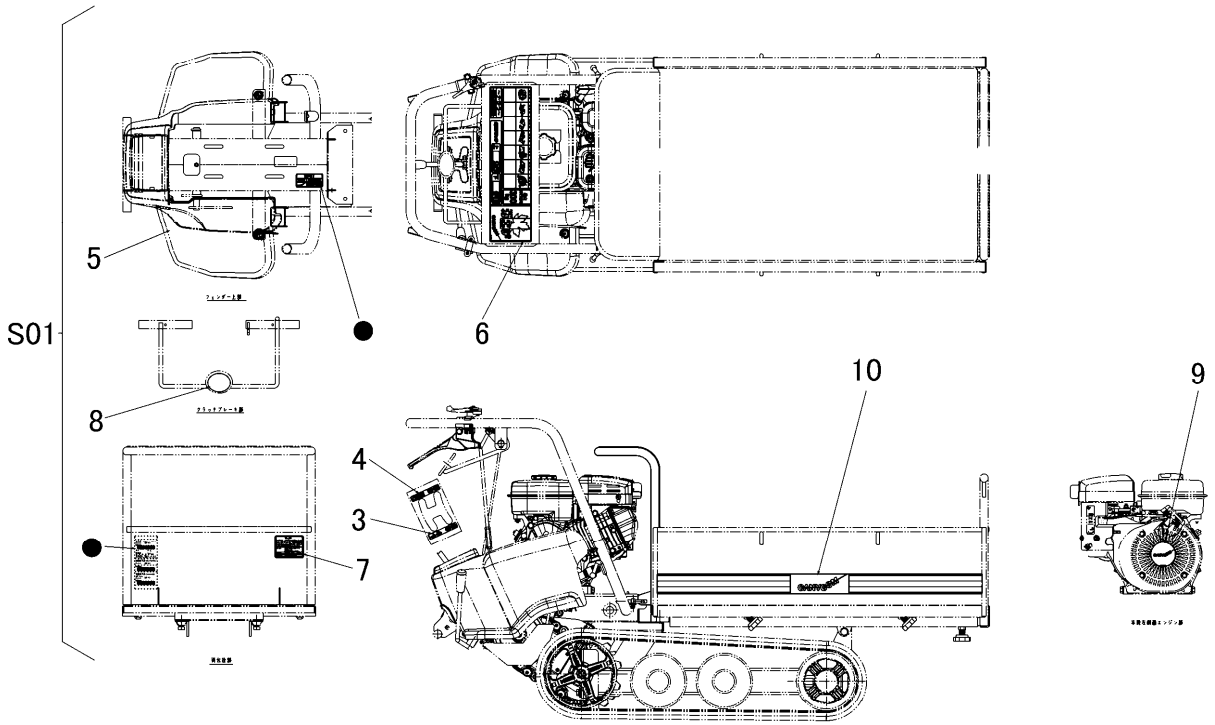

見出 NO.	部品番号 PART NO.	部品名称	PART NAME		個数 Q'ty	型　寸 DESCRIPTION	互換性 R/P	適用号機 FROM ～ UP TO SERIAL NO.	備　考 REMARKS
S01	3585 500C 000	マーク セット	MARK set		1				BP41MFDA
3	3583 5003 000	マーク	MARK		1				
4	3583 5004 000	マーク	MARK		1				
5	3583 5005 000	マーク	MARK		1				
6	3585 5006 001	マーク	MARK		1				
7	3583 5008 000	マーク	MARK		1				
8	3583 5009 000	マーク	MARK		1				
9	3585 5007 000	マーク	MARK		1				
10	3585 5015 000	マーク	MARK		2				

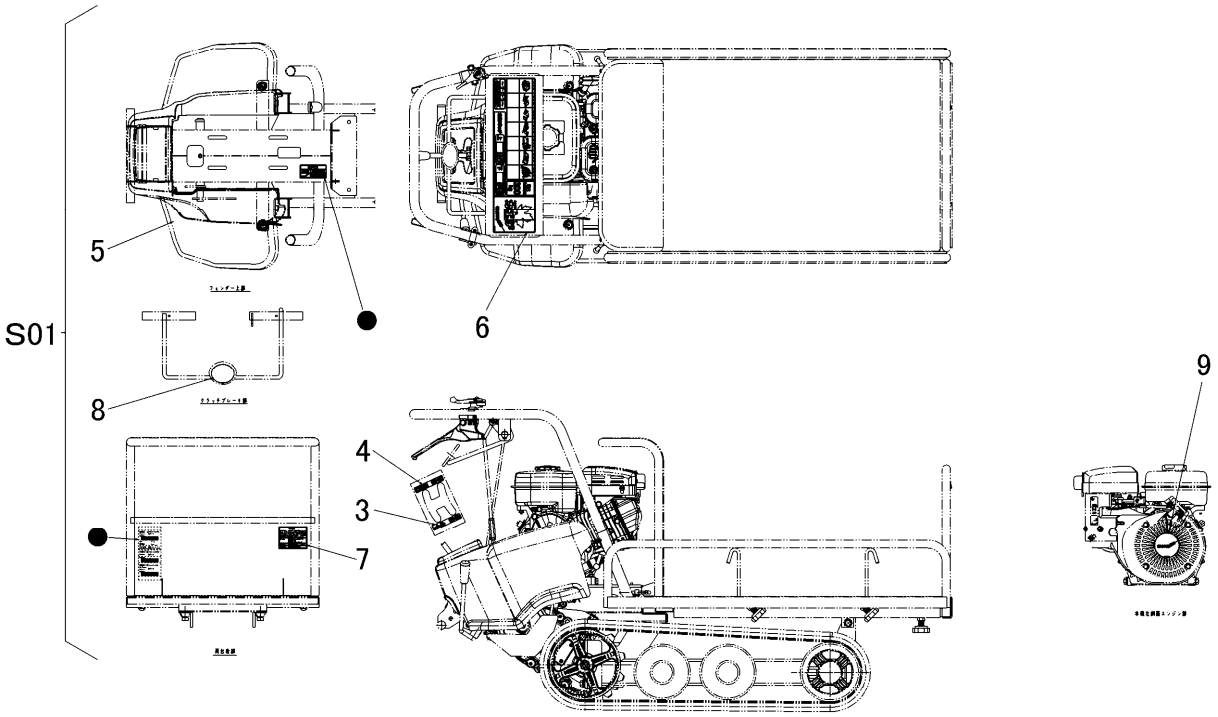

見出 NO.	部品番号 PART NO.	部品名称	PART NAME		個数 Q'ty	型　寸 DESCRIPTION	互換性 R/P	適用号機 FROM ～ UP TO SERIAL NO.	備　考 REMARKS
S01	3585 500D 000	マーク セット	MARK set		1				BP41MFD
3	3583 5003 000	マーク	MARK		1				
4	3583 5004 000	マーク	MARK		1				
5	3583 5005 000	マーク	MARK		1				
6	3585 5006 001	マーク	MARK		1				
7	3583 5008 000	マーク	MARK		1				
8	3583 5009 000	マーク	MARK		1				
9	3585 5007 000	マーク	MARK		1				

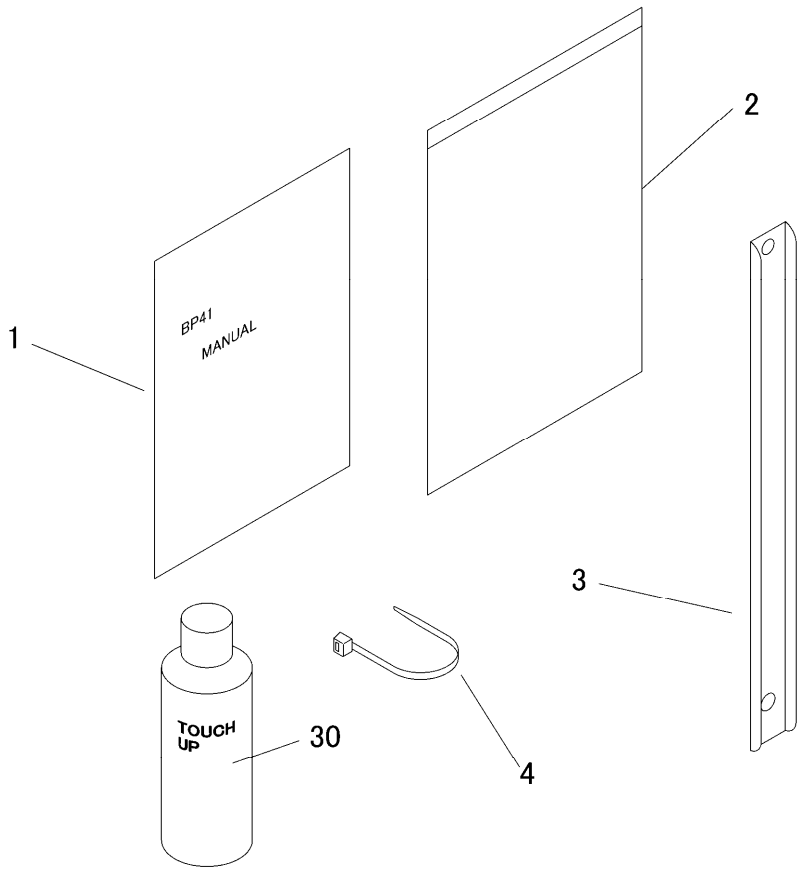

見出 NO.	部品番号 PART NO.	部品名称	PART NAME		個数 Q'ty	型　寸 DESCRIPTION	互換性 R/P	適用号機 FROM ～ UP TO SERIAL NO.	備　考 REMARKS
1	3585 5102 000	ﾏﾆｭｱﾙ	MANUAL		1				国内仕様 BP41
2	3656 6502 000	ﾊﾞｯｸﾞ	BAG		1				
3	3584 5107 000	ﾌﾟﾚｰﾄ	PLATE		1				
4	3583 5111 000	ﾌﾟﾗｽﾁｯｸﾊﾞﾝﾄﾞ	BAND		1				
30	Z9999 6016 000	ｽﾌﾟﾚｰ(ﾊﾝﾄﾞﾙ類)	SPRAY		1	FA-GAﾚｯﾄﾞ			ｵﾌﾟｼｮﾝ
30	Z9999 6017 000	ｽﾌﾟﾚｰ(ﾌﾚｰﾑ類)	SPRAY		1	ﾌﾞﾗｯｸｸﾞﾚｰ			ｵﾌﾟｼｮﾝ

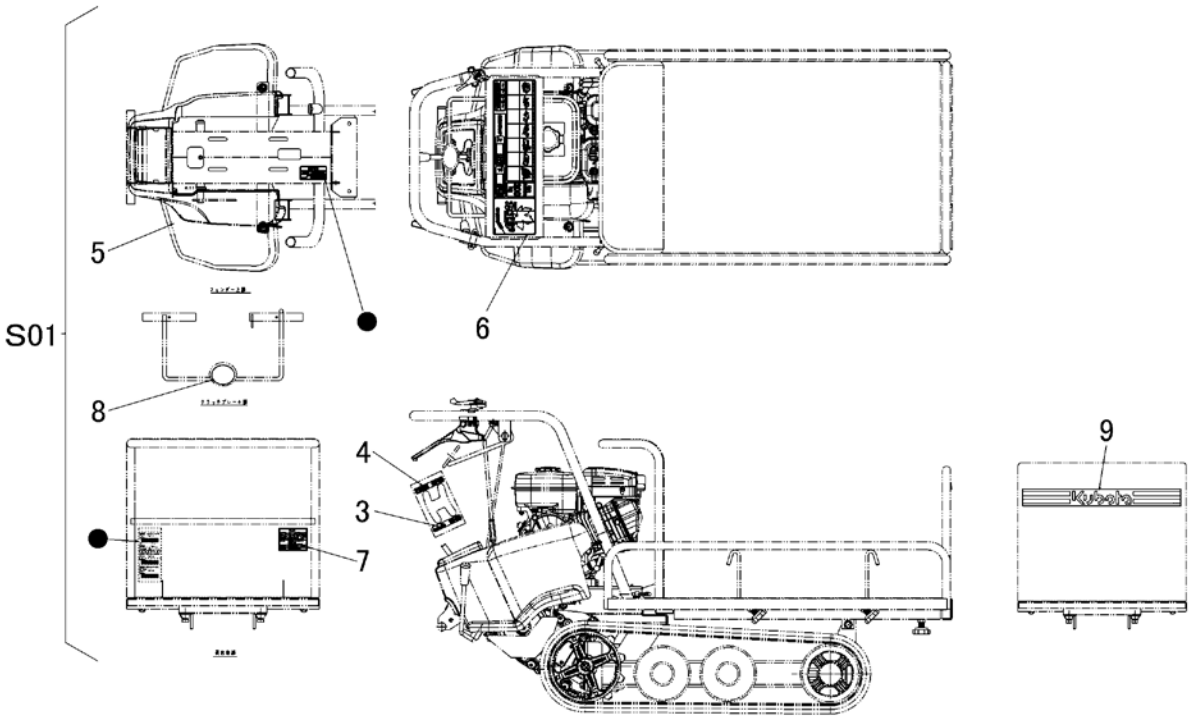

見出 NO.	部品番号 PART NO.	部品名称	PART NAME		個数 Q'ty	型　寸 DESCRIPTION	互換性 R/P	適用号機 FROM ～ UP TO SERIAL NO.	備　考 REMARKS
S01	3585 500E 000	マーク セット	MARK set		1				K-BP41MFD
3	3583 5003 000	マーク	MARK		1				
4	3583 5004 000	マーク	MARK		1				
5	3583 5005 000	マーク	MARK		1				
6	3585 5006 001	マーク	MARK		1				
7	3583 5008 000	マーク	MARK		1				
8	3583 5009 000	マーク	MARK		1				
9	3585 5052 000	マーク	MARK		1				

３５８５　５００Ｆ　マーク（ 鉄板フレーム・クボタ仕様 ）　Ｍａｒｋ（ K- BP41MFDA ）

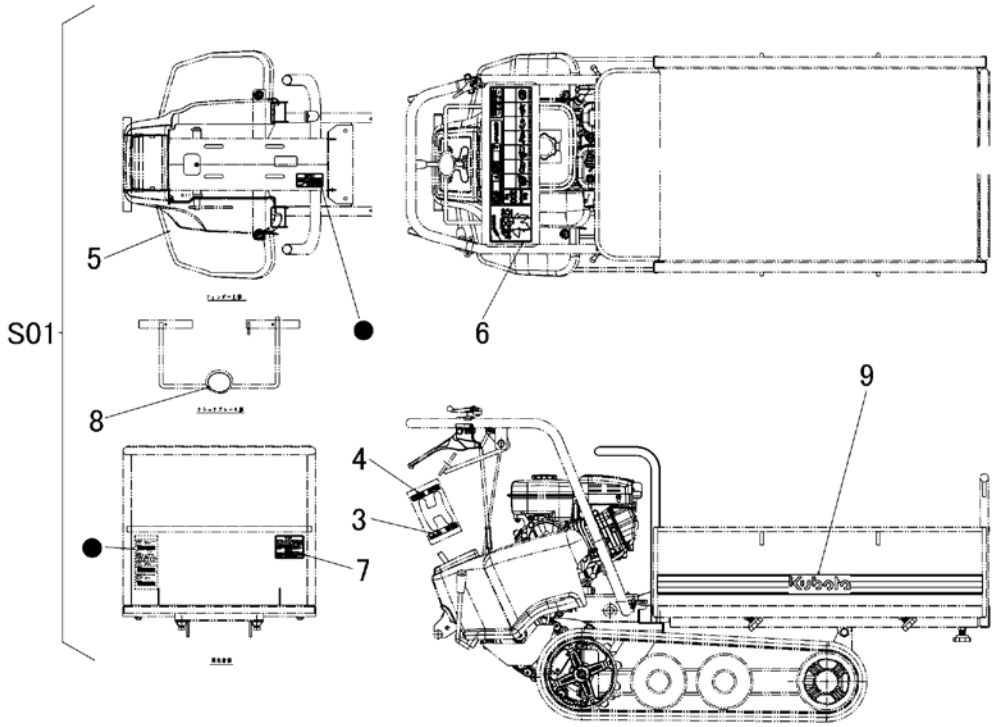

見出 NO.	部品番号 PART NO.	部品名称	PART NAME		個数 Q'ty	型　寸 DESCRIPTION	互換性 R/P	適用号機 FROM ～ UP TO SERIAL NO.	備　考 REMARKS
S01	3585 500E 000	マーク セット	MARK set		1				K-BP41MFD
3	3583 5003 000	マーク	MARK		1				
4	3583 5004 000	マーク	MARK		1				
5	3583 5005 000	マーク	MARK		1				
6	3585 5006 001	マーク	MARK		1				
7	3583 5008 000	マーク	MARK		1				
8	3583 5009 000	マーク	MARK		1				
9	3585 5052 000	マーク	MARK		1				

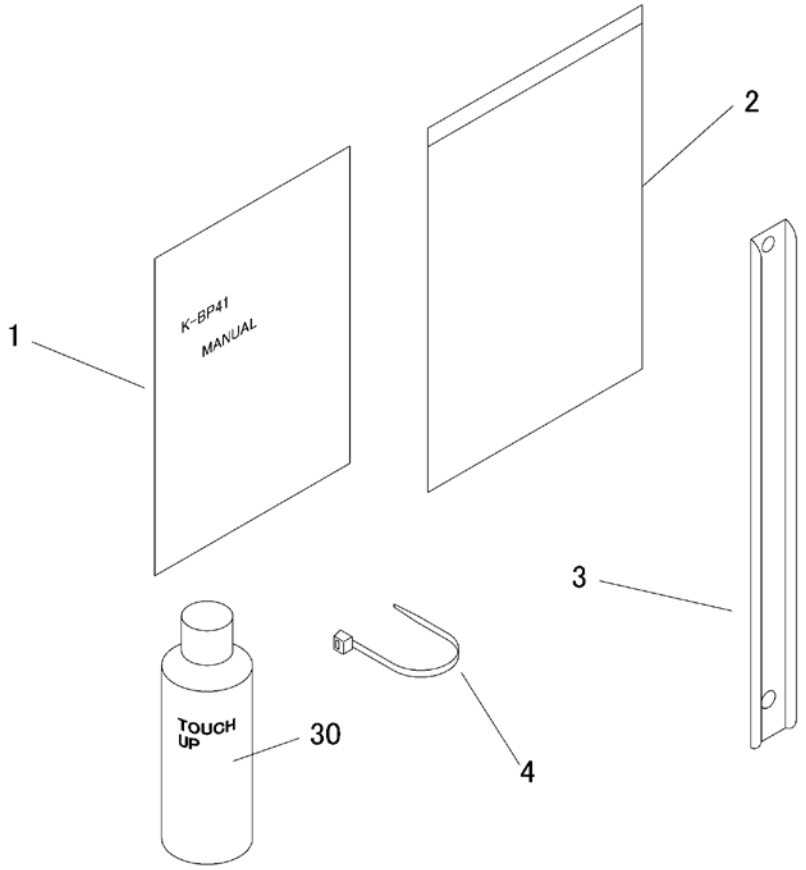

見出 NO.	部品番号 PART NO.	部品名称	PART NAME		個数 Q'ty	型　寸 DESCRIPTION	互換性 R/P	適用号機 FROM ～ UP TO SERIAL NO.	備　考 REMARKS
1	3585 5103 000	ﾏﾆｭｱﾙ	MANUAL		1				クボタ仕様 K-BP41
2	3656 6502 000	ﾊﾞｯｸﾞ	BAG		1				
3	3584 5107 000	ﾌﾟﾚｰﾄ	PLATE		1				
4	3583 5111 000	ﾌﾟﾗｽﾁｯｸﾊﾞﾝﾄﾞ	BAND		1				
30	Z9999 6016 000	ｽﾌﾟﾚｰ(ﾊﾝﾄﾞﾙ類)	SPRAY		1	FA-GAﾚｯﾄﾞ			ｵﾌﾟｼｮﾝ
30	Z9999 6017 000	ｽﾌﾟﾚｰ(ﾌﾚｰﾑ類)	SPRAY		1	ﾌﾞﾗｯｸｸﾞﾚｰ			ｵﾌﾟｼｮﾝ

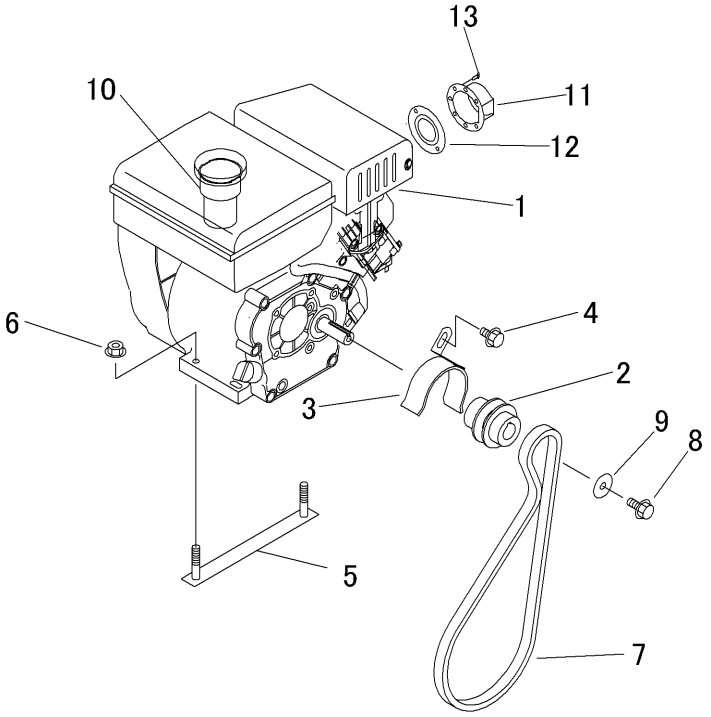

見出 NO.	部品番号 PART NO.	部品名称	PART NAME		個数 Q'ty	型　寸 DESCRIPTION	互換性 R/P	適用号機 FROM ～ UP TO SERIAL NO.	備　考 REMARKS
1	3584 0011 000	ｴﾝｼﾞﾝ	ENGINE		1	GP160H			
2	3584 0012 000	ﾌﾟｰﾘ	PULLEY		1				
3	3583 0011 000	ｽﾄｯﾊﾟ	STOPPER		1				
4	K110 0108 016	Fﾎﾞﾙﾄ	BOLT		1	M8*16			
5	3583 0014 000	ﾎﾞﾙﾄ	BOLT		2				
6	F301 0108 000	Fﾅｯﾄ	NUT		4	M8			
7	0851 1300 030	Vﾍﾞﾙﾄ	V-BELT		1	SA30			
8	K710 0108 020	Fﾎﾞﾙﾄ	BOLT		1	M8*20(7T)			
9	0350 0170 828	PW	WASHER		1	8*28*4.5			
10	3584 0011 100	ﾌｭｰｴﾙﾌｨﾙﾀ	FUEL FILTER		1	17672-Z1T-000			
11	3584 0011 200	ﾃﾞｨﾌﾚｸﾀ	DEFLECTIOR		1	18340-ZE1-010			
12	3584 0011 300	ﾏﾌﾗｰｶﾞｲﾄﾞ	MUFFLER GUIDE		1	18522-ZE1-000			
13	3584 0011 400	ﾀｯﾋﾟﾝｸﾞｽｸﾘｭｰ	SCREW		2				