FIG 5　エンジンコントロール　ENGINE CONTROL

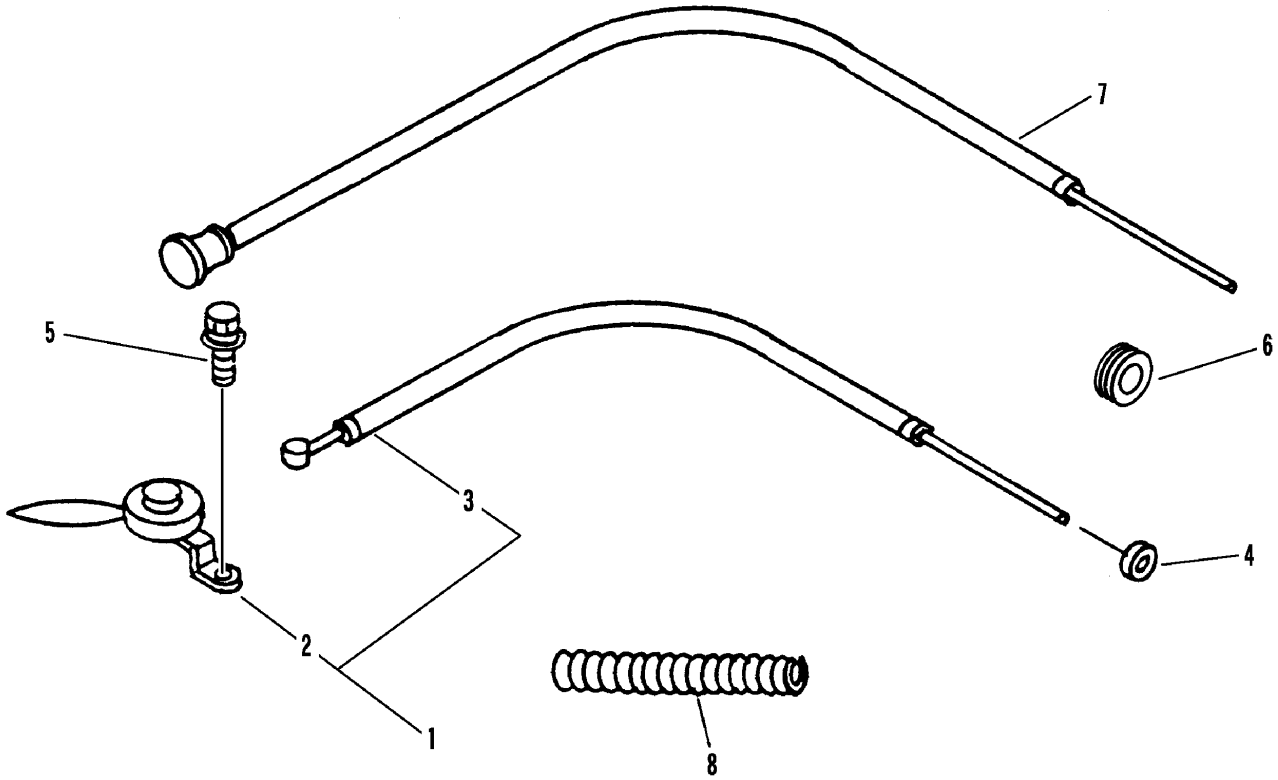

A	ロビン
B	クボタ
C	ミツビシ

見出	部品番号	部品名称		個数Q'ty			型　寸	適　用　号　機	備　考
NO.	PART NO.		PART NAME	A	B	C	DESCRIPTION	FROM ～ UP TO SERIAL NO.	REMARKS
1	3611 0051 500	ｽﾛｯﾄﾙﾚﾊﾞｰAssy	LEVER	1					
1	3611 0050 500	ｽﾛｯﾄﾙﾚﾊﾞｰAssy	LEVER		1				
1	3642 0205 000	ｽﾛｯﾄﾙﾚﾊﾞｰAssy	LEVER			1			
2	3611 0052 000	スロットルレバー	LEVER	1			E331-A		
2	3611 0051 000	スロットルレバー	LEVER		1	1	E321186		
3	3609 0101 000	スロットルワイヤー	WIRE	1	1		WG014003		
3	3606 0211 000	スロットルワイヤー	WIRE			1	WG014037		
4	0040 1151 500	グロメット	GROMMET	1	1	1	C-30-NG-79-G		
5	H204 0106 016	セムスB	BOLT	2	2	2	M6×16		
6	3508 1057 000	ホゴゴム	GROMMET			1			
7	3205 0108 000	チョークワイヤー	WIRE		1	1	WG053024		
8	3642 0206 000	コルゲートチューブ	TUBE			1			