FIG 11 ザセキ SEAT

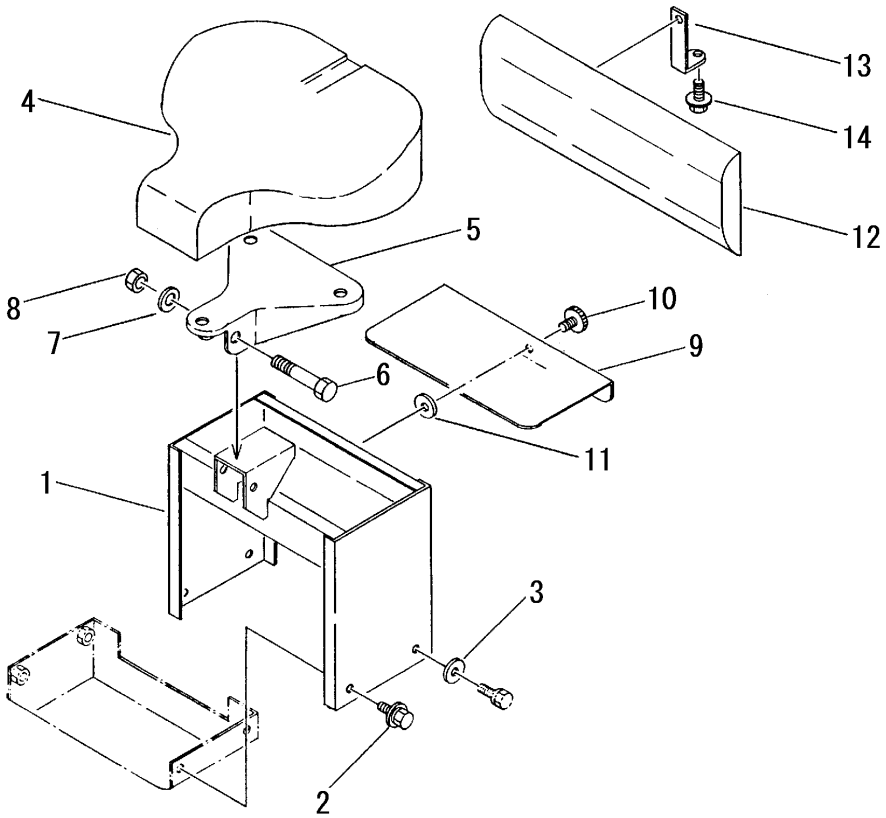

A	セルナシ
B	セルツキ

見出 NO.	部品番号 PART NO.	部品名称	PART NAME	個数Q'ty A	B	型寸 DESCRIPTION	適用号機 FROM ～ UP TO SERIAL NO.	備考 REMARKS
1	3646 3301 000	シートトリツケ	BRACKET	1	1			
2	H174 0108 016	セムスC	BOLT	4	3	M8×16		
3	0350 0140 822	PW	WASHER,PLAIN		1	8×22×1.6		
4	3642 3409 000	ザセキシート	SEAT	1	1	UK-87-10		
5	3642 3414 000	ブラケット	BRACKET	1	1			
6	A114 0112 075	ボルト	BOLT	1	1	M12×75		
7	0350 0151 226	PW	WASHER,PLAIN	1	1	12×26×2.3		
8	A351 0112 002	Uナット	U-NUT	1	1	M12		
9	3646 3318 000	カバー	COVER	1	1			
10	MA90 5743 010	ノブ	KNOB	1	1			
11	MA90 5744 000	ワッシャ	WASHER,PLAIN	1	1			
12	3618 3003 000	セモタレシート	BACK SEAT	1	1			
13	3646 3324 000	セアテトリツケイタ	PLATE	2	2			
14	H114 0108 020	セムスB	BOLT	2	2	M8×20		