FIG 3　エンジンコントロール　ENGINE CONTROL

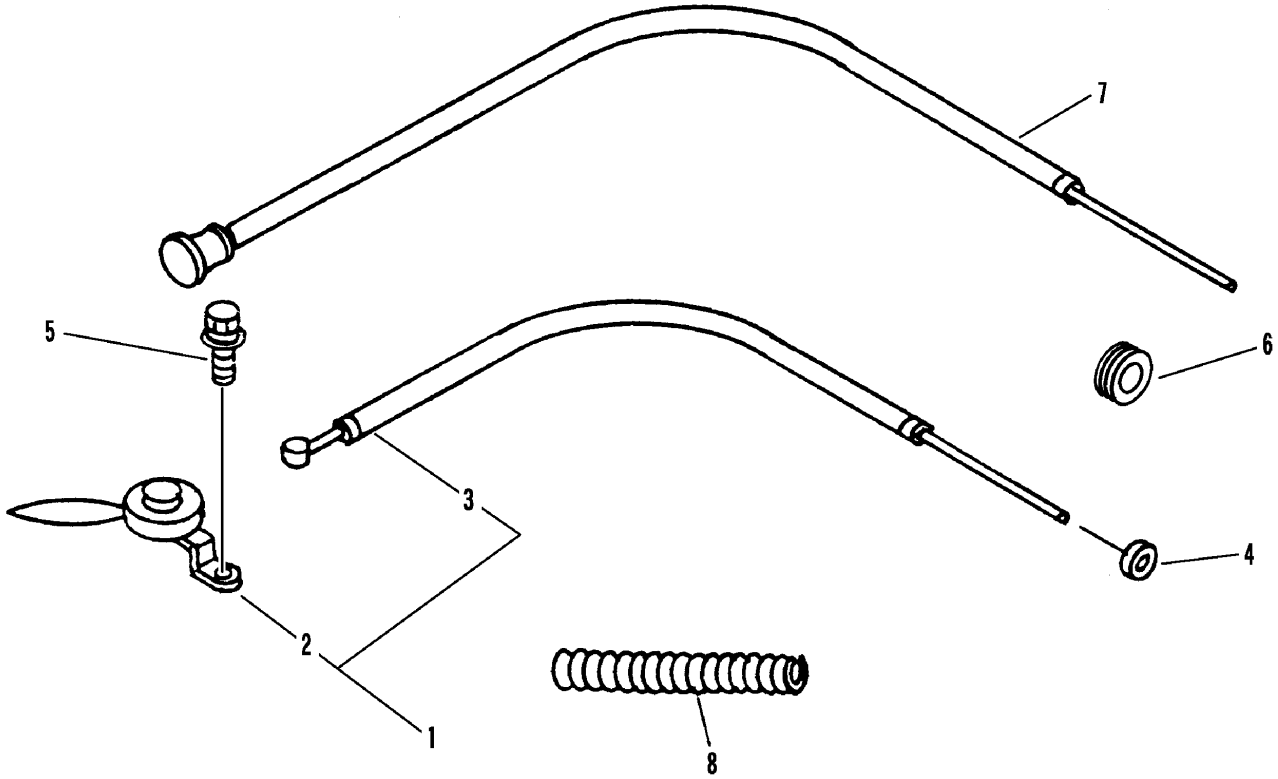

A	ミツビシ
B	クボタ

見出	部品番号	部品名称		個数Q'ty		型　寸	適　用　号　機	備　考
NO.	PART NO.		PART NAME	A	B	DESCRIPTION	FROM ～ UP TO SERIAL NO.	REMARKS
1	3611 0050 500	スロットルレバーASSY	LEVER	1	1			
2	3611 0051 000	スロットルレバー	LEVER	1	1	E321186		
3	3609 0101 000	スロットルワイヤー	WIRE	1	1	WG014003		
4	0040 1151 500	グロメット	GROMMET	1	1	C-30-NG-79-G		
5	H204 0106 016	セムスB	BOLT	2	2	M6×16		
6	3508 1057 000	ホゴゴム	GROMMET	1		P-1		
7	3205 0108 000	チョークワイヤー	WIRE	1	1	WG053024		
8	3642 0206 000	コルゲートチューブ	TUBE	1	1			