ＦＩＧ　１０　エンジンカバー　（油圧ダンプ）

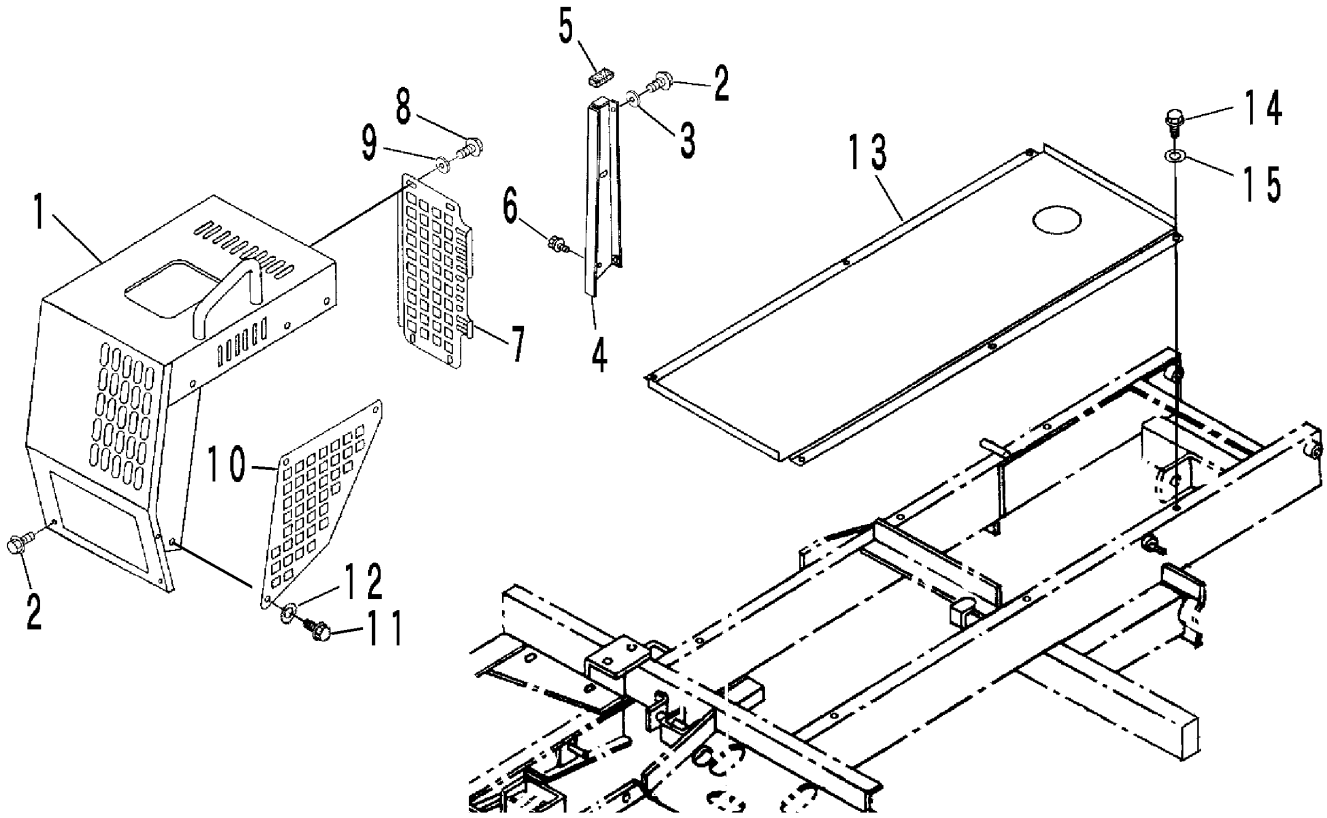

A	ミツビシ
B	クボタ

見出	部品番号	部品名称		個数Q'ty		型　　寸	適　用　号　機	備　　考
NO.	PART NO.		PART NAME	A	B	DESCRIPTION	FROM ～ UP TO SERIAL NO.	REMARKS
1	3656 1521 000	エンジンカバー	COVER	1				
1	3657 1501 000	エンジンカバー	COVER		1			
2	K710 0108 016	Fボルト	BOLT	4		M8×16		
2	K110 0108 016	Fボルト	BOLT		4	M8×16		
3	0350 0140 822	PW	WASHER	2	2	8×22×1.6		
4	3656 1541 000	サポート	SUPPORT	1	1			
5	3636 1436 000	スポンジパッキン	SPONGE	1	1			
6	K710 0108 016	Fボルト	BOLT	2		M8×16		
6	K110 0108 016	Fボルト	BOLT		2	M8×16		
7	3656 1601 000	カバー	COVER	1	1			
8	K110 0108 016	Fボルト	BOLT	4	4	M8×16		
9	0350 0140 822	PW	WASHER	2	2	8×22×1.6		
10	3656 1607 000	カバー	COVER	1	1			
11	K700 0106 016	Fボルト	BOLT	3	3	M6×16		
12	0350 0140 618	PW	WASHER,PLAIN	3	3	6×18×1.6		
13	3656 1611 000	カバー	COVER	1	1			
14	K110 0108 016	Fボルト	BOLT	6	6	M8×16		
15	0350 0140 618	PW	WASHER,PLAIN	6	6	6×18×1.6		