3659　100A　フレーム（USA仕様以外）　FRAME（Other　Specs）

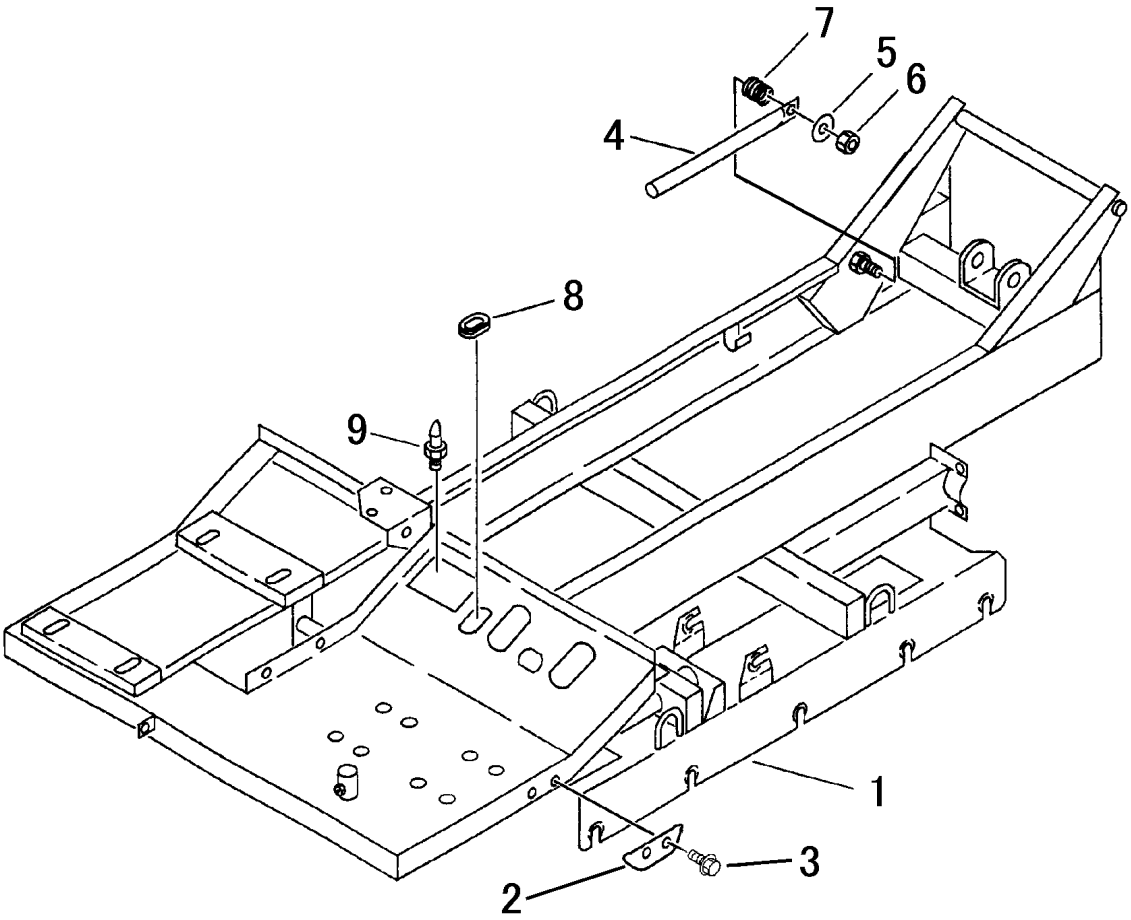

見出	部品番号	部品名称		個数	型　寸	適用号機	備考
NO.	PART NO.		PART NAME	Q'ty	DESCRIPTION	FROM ～ UP TO SERIAL NO.	REMARKS
1	3659 1001 000	ﾌﾚｰﾑ	FRAME	1			Parts stock not available
2	3659 1095 000	ﾌﾟﾚｰﾄ	PLATE	1		NO.6090045～	
3	K710 0108 020	Fﾎﾞﾙﾄ	BOLT	2	M8×20	NO.6090045～	
4	3632 4021 000	ﾗｯｶﾎﾞｳｼﾎﾞｳ	BAR	1			
5	0350 0151 226	PW	WASHER,PLAIN	1	12×26×2.3		
6	A351 0112 002	Uﾅｯﾄ	U-NUT	1	M12		
7	3407 3304 000	ｽﾌﾟﾘﾝｸﾞ	SPRING	1	#59		
8	3611 1171 000	ﾎｺﾞｺﾞﾑ	GROMMET	2	P-2		
9	A650 0100 600	ｸﾞﾘｽﾆｯﾌﾟﾙ	NIPPLE,GREASE	3	M6		