3659 340　シート（USA仕様以外）　SEAT（Other Specs）

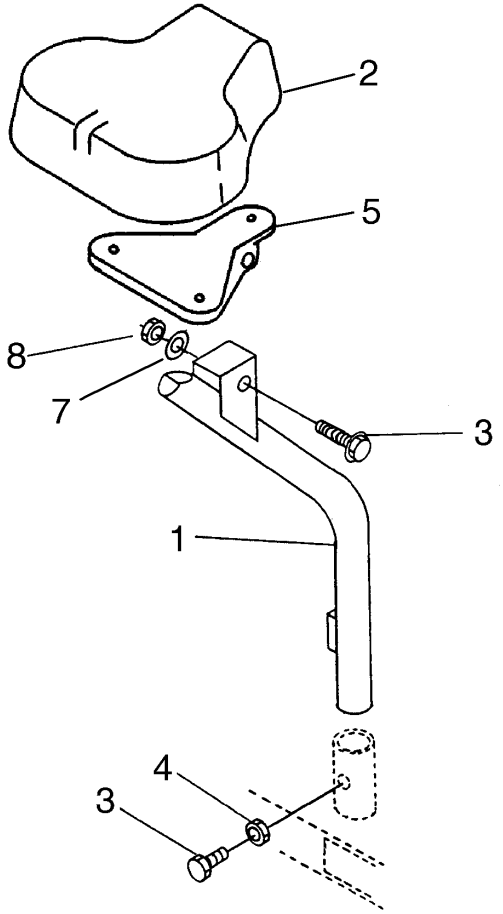

見出	部品番号	部品名称		個数	型　寸	適用号機	備考
NO.	PART NO.		PART NAME	Q'ty	DESCRIPTION	FROM ～ UP TO SERIAL NO.	REMARKS
1	3659 3401 000	ｼｰﾄﾄﾘﾂｹ	BRACKET	1			
2	3642 3409 000	ｻﾞｾｷｼｰﾄ	SEAT	1	UK-87-10		
3	K710 0110 025	Fﾎﾞﾙﾄ	BOLT	1	M10×25		
4	F301 0110 000	Fﾅｯﾄ	NUT	1	M10		
5	3642 3414 000	ﾌﾞﾗｹｯﾄ	BRACKET	1			
6	A114 0112 075	ﾎﾞﾙﾄ	BOLT	1	M12×75		
7	0350 0151 226	PW	WASHER,PLAIN	1	12×26×2.3		
8	A351 0112 002	Uﾅｯﾄ	U-NUT	1	M12		