３６４９　５００１　パッケージ　HYDRAULIC　PUMP　～NO.6090247

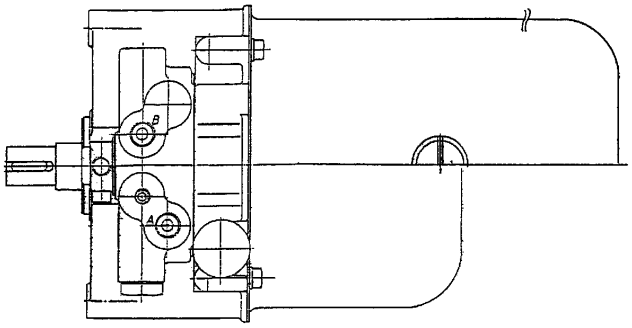

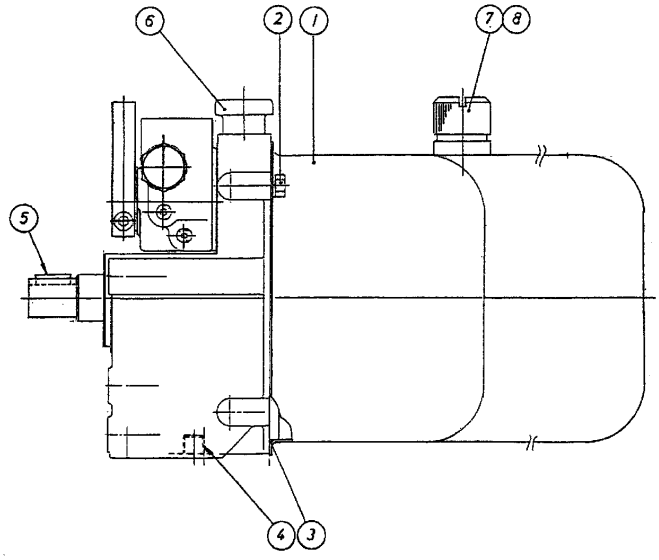

見出	部品番号	部品名称		個数	型　寸	適用号機	備考
NO.	PART NO.		PART NAME	Q'ty	DESCRIPTION	FROM ～ UP TO SERIAL NO.	REMARKS
1	9K9514500534	ﾕｱｯﾀﾝｸ		1	9514500534		
2	A040 0106 016	ﾎﾞﾙﾄ		4	0102350616		
3	0830 0201 450	Oﾘﾝｸﾞ		1	0481151450		
4	9K9523200721	ﾌﾟﾗｸﾞ		1	9523200721		
5	0570 0005 018	ﾌｪｻﾞｰｷｰ		1	0571200518		
6	9K9514500662	ｵｲﾙﾚﾍﾞﾙｹﾞｰｼﾞ		1	9514500662		
7	9K9549500131	ｷｭｰﾕｾﾝ		1	9549500131		
8	0830 1100 180	Oﾘﾝｸﾞ		1	0481100180		

注記）パッケージ構成部品は、供給可能（供給不可部品を除く）ですが、組立に際して熟練した技術が必要です。パッケージＡＳＳＹ供給が望ましい。