3680 130A　ｶﾊﾞｰ　COVER

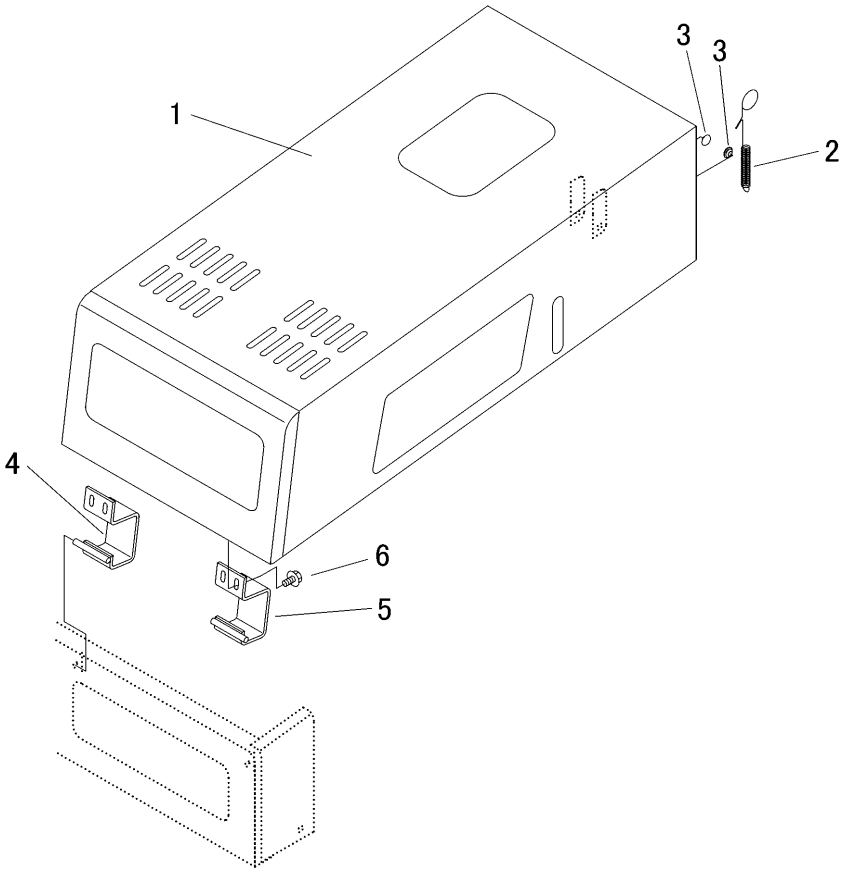

見出	部品番号	部品名称		個数	型　寸	適 用 号 機	備　考
NO.	PART NO.		PART NAME	Q'ty	DESCRIPTION	FROM ～ UP TO SERIAL NO.	REMARKS
1	3648 1301 000	ｴﾝｼﾞﾝｶﾊﾞｰ	COVER	1			
2	3636 1439 000	ｽﾌﾟﾘﾝｸﾞ	SPRING	1			
3	3707 1211 000	ｺﾞﾑｾﾝ	CAP	2			
4	3679 1317 000	ﾌﾞﾗｹｯﾄ	BRACKET	1			
5	3679 1321 000	ﾌﾞﾗｹｯﾄ	BRACKET	1			
6	K700 0106 014	Fﾎﾞﾙﾄ	BOLT	4	M6×14(7T)		