3680 550A　ﾄﾞｱﾛｯｸ　LOWER　LOCK

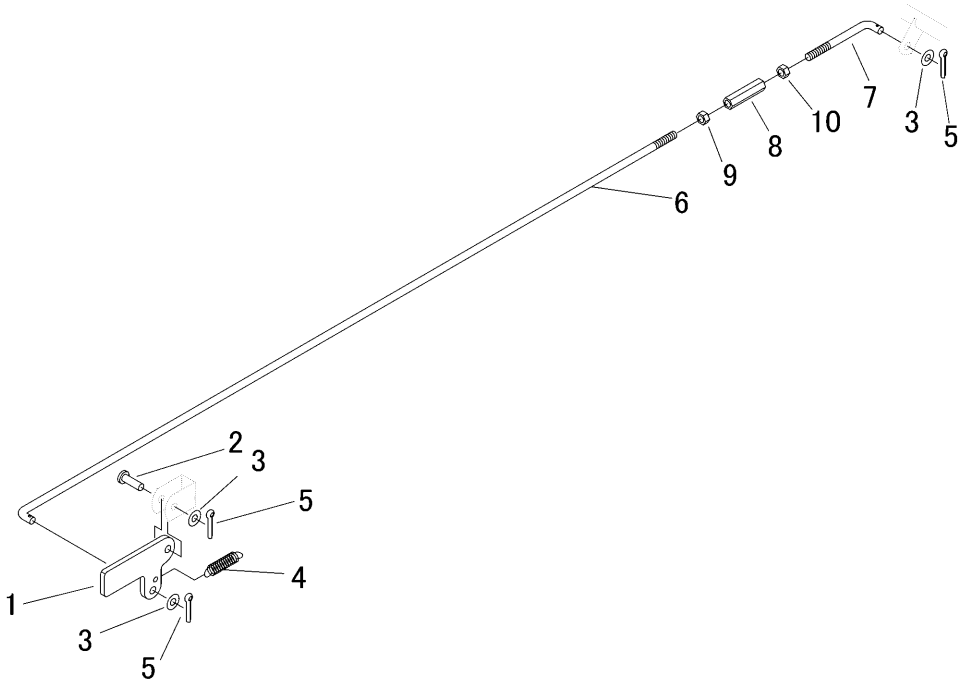

見出	部品番号	部品名称		個数	型　　寸	適 用 号 機	備　考
NO.	PART NO.		PART NAME	Q'ty	DESCRIPTION	FROM ～ UP TO SERIAL NO	REMARKS
1	3408 5201 000	ｳｼﾛﾄﾞｱﾛｯｸｶﾅｸﾞ	PLATE	1			
2	0562 0108 025	ﾋﾗｱﾀﾏﾋﾟﾝ	PIN	1	φ8×25		
3	0350 0140 818	PW	WASHER	3	8×18×1.6		
4	3408 5202 000	ｽﾌﾟﾘﾝｸﾞ	SPRING	1			
5	0520 0125 020	ﾜﾘﾋﾟﾝ	PIN SPLIT	3	2.5×20		
6	3705 4029 000	ﾛｯﾄﾞ	BOLT	1			
7	3611 4071 000	ﾛｯﾄﾞ	BOLT	1			
8	3208 3410 000	ﾀｰﾝﾊﾞｯｸﾙ	TURNBUCKLE	1	M8×50		
9	A301 0108 003	ﾅｯﾄ	NUT	1	M8		
10	A301 2108 003	ﾅｯﾄ	NUT	1	M8左		