３６８８　２１０Ａ　テンリン　Ｒｏｌｌｅｒ

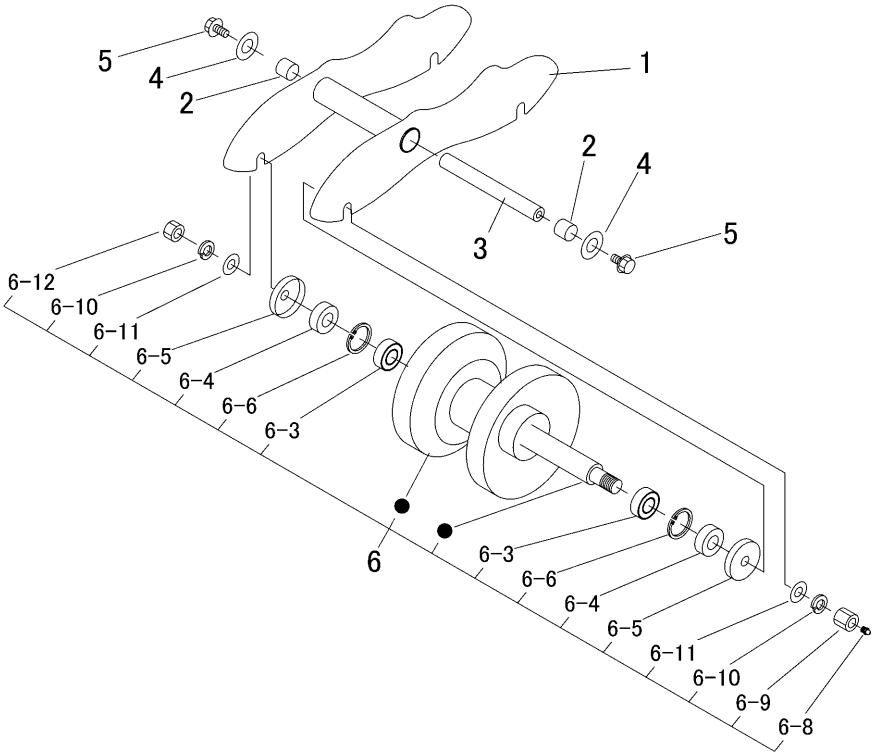

見出 NO.	部品番号 PART NO.	部品名称	PART NAME	個数 Q'ty	型　寸 DESCRIPTION	互換性 R/P	適用号機 FROM ～ UP TO SERIAL NO.	備　考 REMARKS
1	3688 2101 000	ﾌﾞﾗｹｯﾄ	BRACKET	4				
2	0796 0202 320	ﾌﾞｯｼｭ	BUSH	8	20×23×20			
3	3688 2108 000	ｼｬﾌﾄ	SHAFT	4	φ20			
4	0350 0161 030	PW	WASHER	8	10×30×3.2			
5	K712 0110 020	Fﾎﾞﾙﾄ	BOLT	8	M10×20(7T)			
6	3656 2121 000	ﾃﾝﾘﾝASSY	ROLLER ASSY	8				
6-3	0750 0062 040	ﾍﾞｱﾘﾝｸﾞ	BEARING	16	6204			
6-4	3656 2129 000	ｵｲﾙｼｰﾙ	SEAL	16				
6-5	3656 2131 000	ﾀﾞｽﾄｶﾊﾞｰ	COVER	16				
6-6	0740 0002 000	Cﾘﾝｸﾞ	RING	16	S20			
6-8	A650 0100 600	ｸﾞﾘｰｽﾆｯﾌﾟﾙ	NIPPLE GREASE	8	A-M6			
6-9	3656 2136 000	ﾀｶﾅｯﾄ	NUT	8				
6-10	A360 0101 402	SW	WASHER	16	M14			
6-11	0350 0161 430	PW	WASHER	16	14×30×3.0			
6-12	A300 0114 001	ﾅｯﾄ	NUT	8	M14			