FIG 20 サイドカバー（オプション） COVER（OPTION）

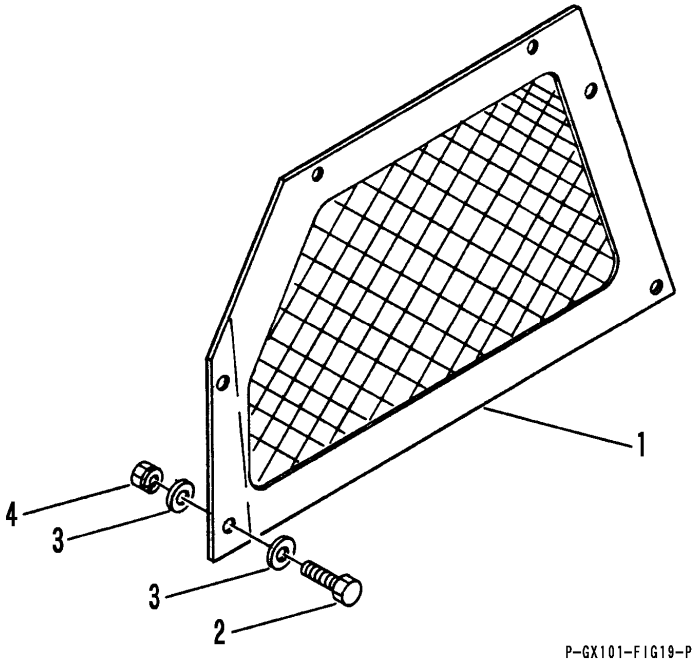

見出 NO.	部品番号 PART NO.	部品名称	PART NAME	個数 Q'ty	型寸 DESCRIPTION	適用号機 FROM ～ UP TO SERIAL NO.	備考 REMARKS
1	3706 8151 000	サイドカバーコンプ	COVER	1			
2	A100 0106 016	ボルト	BOLT	6	M6×16		
3	0350 0140 618	PW	WASHER	10	6×18×1.6		
4	H300 0106 001	Sナット	NUT	6	M6		