FIG 10 デフ DIFFERENTIAL SYSTEM

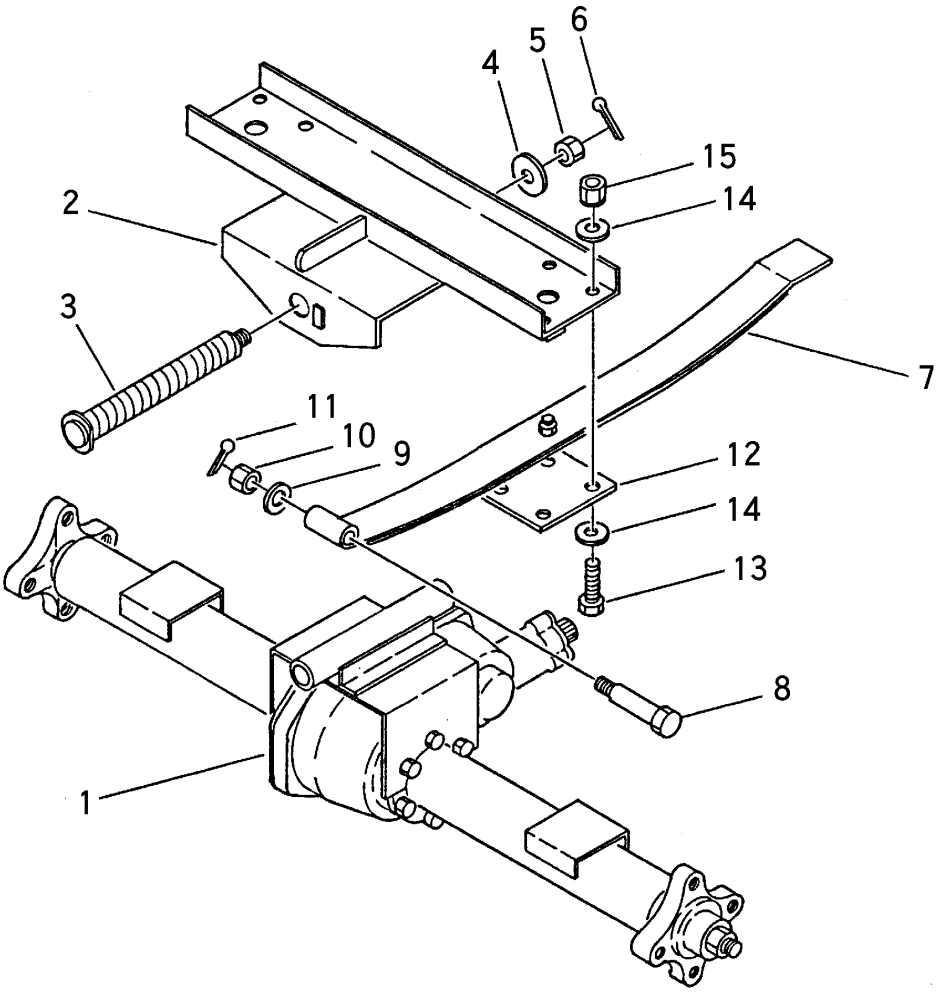

フロントミッション

見出 NO.	部品番号 PART NO.	部品名称	PART NAME	個数 Q'ty	型寸 DESCRIPTION	適用号機 FROM ～ UP TO SERIAL NO.	備考 REMARKS
1	7401 000E 000	ミッションASSY	TRANSMISSION	1	CFIE		巻末ミッション編参照
2	3707 2101 001	サポート	SUPPORT	1			
3	3407 2221 000	ケンカジク	SHAFT	1	φ25×216		
4	0350 0161 240	PW	WASHER	1	12×40×3.0		
5	A311 0101 201	キャッスルナット	NUT	1	M12 ヒクガタ		
6	0520 0132 032	ワリピン	PIN split	1	3.2×32		
7	3707 2111 000	イタバネ	SPRING	2			
8	3707 2113 000	ダンネジ	BOLT	4	B-019		
9	0350 0151 026	PW	WASHER	4	10×26×2.3		
10	A310 0101 000	キャッスルナット	NUT	4	M10 タカガタ		
11	0520 120 020	ワリピン	PIN split	4	2×20		
12	3707 2115 000	プレート	PLATE	2			
13	a110 0110 040	ボルト	BOLT	8	M10×40		
14	0350 0141 022	PW	WASHER	16	10×22×1.6		
15	H301 0110 001	Sナット	NUT spring	8	M10		