FIG 22 ワイパー WIPER

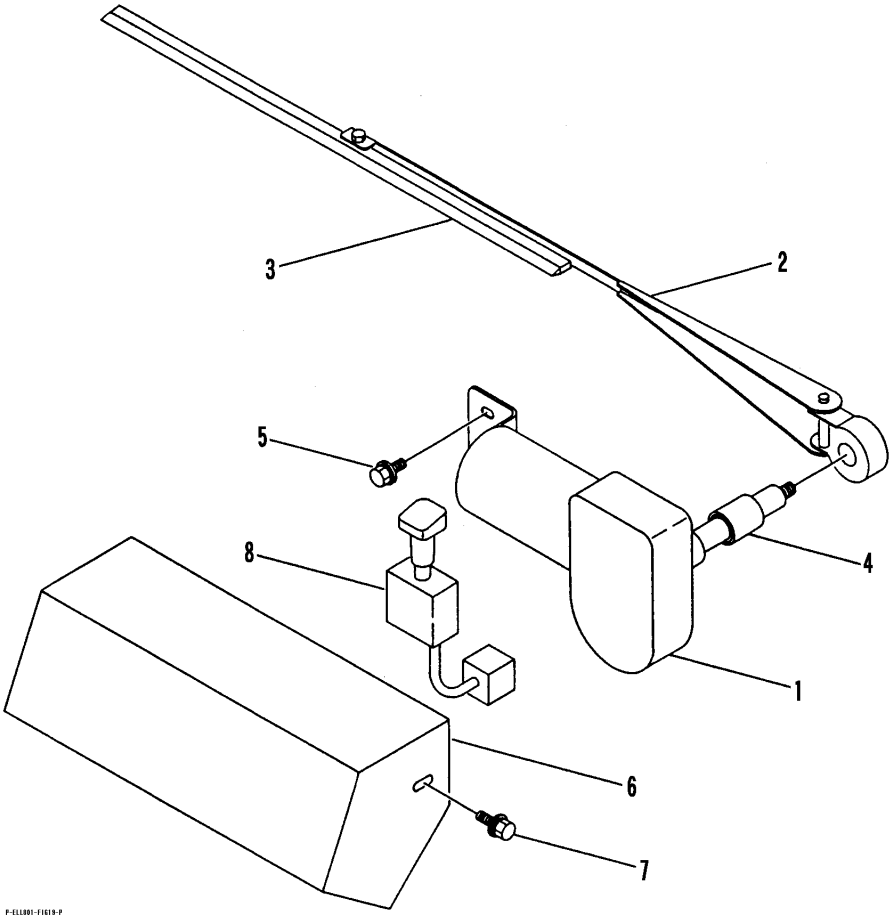

見出 NO.	部品番号 PART NO.	部品名称	PART NAME	個数 Q'ty	型　寸 DESCRIPTION	適用号機 FROM ～ UP TO SERIAL NO.	備　考 REMARKS
1	3709 7401 000	ワイパーモータ	WIPER MOTOR	1			
2	3709 7403 000	ワイパーアーム	WIPER ARM	1			
3	3709 7404 000	ワイパーブレード	WIPER BLADE	1			
4	3709 7406 000	カラー	COLLAR	1			
5	H204 0105 012	セムスB	BOLT	2	M5×12		
6	3709 7409 000	カバー	COVER	1			
7	K700 0106 014	Fボルト	BOLT	2	M6×14		
8	3709 7411 000	ワイパスイッチ	SWICH	1			