3719　510A　ユアツレバー　HYDRAULIC　LEVER

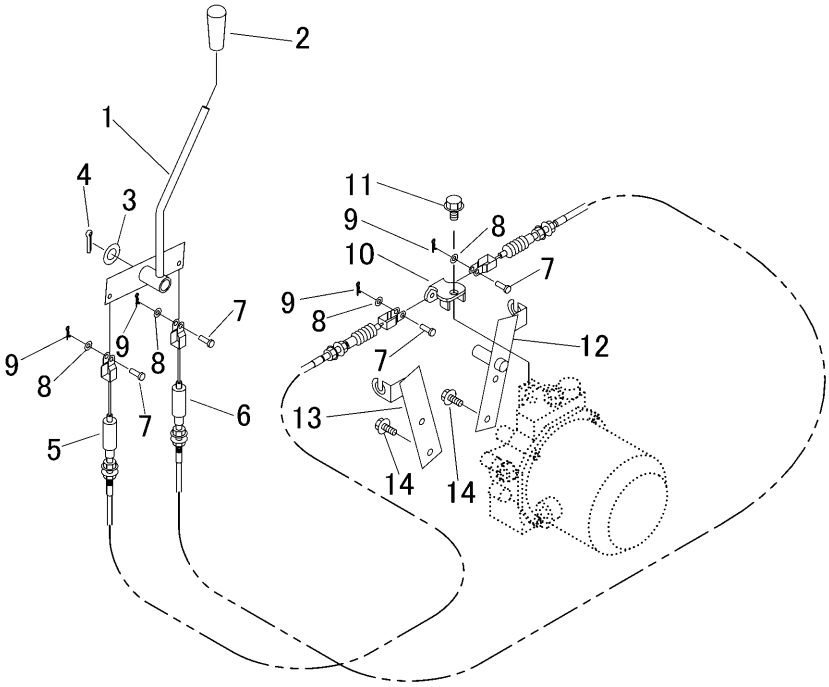

見出	部品番号	部品名称		個数	型　寸	適 用 号 機	備　考
NO.	PART NO.		PART NAME	Q'ty	DESCRIPTION	FROM ～ UP TO SERIAL NO.	REMARKS
1	3718 5101 000	ﾚﾊﾞｰ	LEVER	1			
2	0691 0010 251	ｸﾞﾘｯﾌﾟ	GRIP	1	赤		
3	0350 0161 630	PW	WASHER	1	16×30×3.0		
4	0520 0132 032	ﾜﾘﾋﾟﾝ	PIN SPLIT	1	3.2×32		
5	3718 5113 000	ﾜｲﾔ	WIRE	1			
6	3718 5114 000	ﾜｲﾔ	WIRE	1			
7	0562 0106 018	ﾋﾗｱﾀﾏﾋﾟﾝ	PIN	4	φ6×18		
8	0350 0130 613	PW	WASHER	4	6×13×1.0		
9	0523 0106 000	ｽﾅｯﾌﾟﾋﾟﾝ	PIN SNAP	4	呼び6		
10	3718 5125 000	ﾌﾞﾗｹｯﾄ	BRACKET	1			
11	K710 0110 020	Fﾎﾞﾙﾄ	BOLT	1	M10×20(7T)		
12	3719 5106 000	ﾌﾞﾗｹｯﾄ	BRACKET	1			
13	3718 5134 000	ﾌﾞﾗｹｯﾄ	BRACKET	1			
14	K710 0108 020	Fﾎﾞﾙﾄ	BOLT	4	M8×20(7T)		