3709　130A　リヤカバー　REAR　COVER

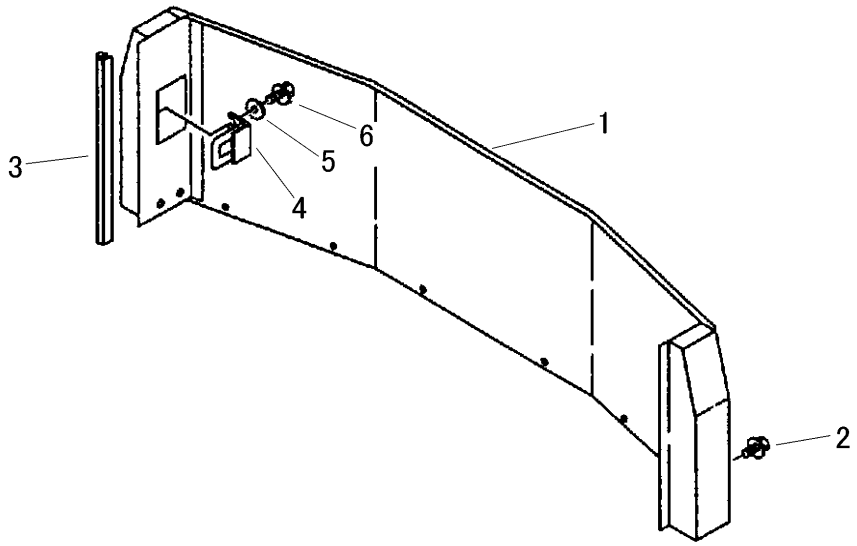

見出 NO.	部品番号 PART NO.	部品名称	PART NAME	個数 Q'ty	型　寸 DESCRIPTION	互換性 R/P	適用号機 FROM ～ UP TO SERIAL NO.	備考 REMARKS
1	3709 1301 002	ﾘｱｶﾊﾞｰ	COVER	1				
2	K110 0108 016	Fﾎﾞﾙﾄ	BOLT	10	M8×16			
3	3709 1322 000	ﾊﾟｯｷﾝ	WEATHERSTRIP	2				
4	3709 1323 000	ﾛｯｸｶﾅｸﾞ	LOCK	2				
5	K100 0106 014	Fﾎﾞﾙﾄ	BOLT	4	M6×14			
6	0350 0140 618	PW	WASHER,PLAIN	4	6×18×1.6			