５３０９　０４０Ａ　マフラクミタテ　ＭＵＦＦＬＥＲ　ＥＱＵＩＰＭＥＮＴ　～NO.9090560

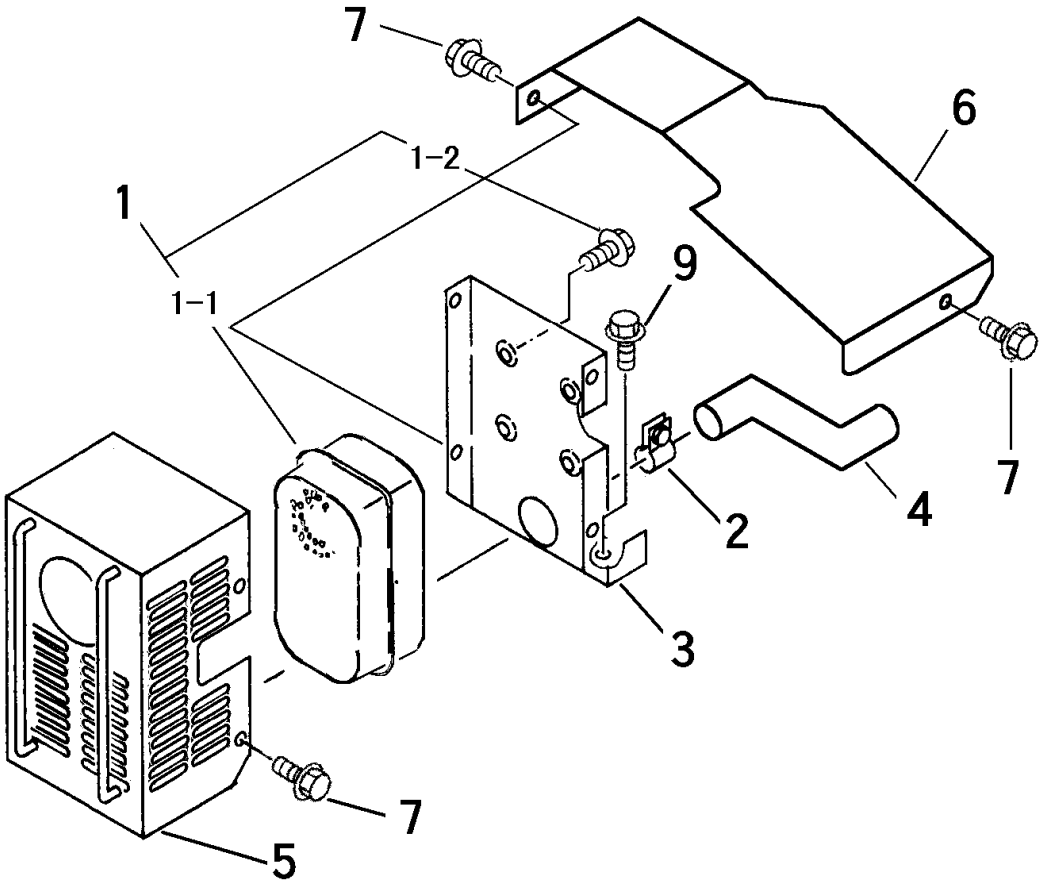

見出	部品番号	部品名称		個数	型　寸	適 用 号 機	備　考
NO.	PART NO.		PART NAME	Q'ty	DESCRIPTION	FROM ～ UP TO SERIAL NO.	REMARKS
1	5309 0402 000	ﾏﾌﾗｰｺﾝﾌﾟ	MUFFLER	1	49070-7008		
1-1				1			
1-2				4		(ﾏﾌﾗｰ付属/単品供給不可)	
2	5309 0403 000	ﾊﾞﾝﾄﾞ	BAND	1			
3	5306 0405 000	ﾌﾞﾗｹｯﾄ	BRACKET	1			
4	5309 0405 000	ｴｷｿﾞｰｽﾄﾊﾟｲﾌﾟ	EX･PIPE	1			
5	5306 0411 000	ｶﾊﾞｰ	COVER	1			
6	5309 0408 000	ｶﾊﾞｰ	COVER	1			
7	K110 0108 016	Fﾎﾞﾙﾄ	BOLT	7	M8×16(4T)		